TOM I ARCHITEKTURA PROJEKT WYKONAWCZY

FIRMA PROJEKTOWA
KWOLEK & JANUSZKIEWICZ s.c.

PL. KOŚCIUSZKI 22/13
50-026 WROCŁAW

Tel./Fax .(071)34-170-05
NIP: 897-16-12-879

Politechnika Wrocławska

NAZWA ZAMIERZENIA BUDOWLANEGO	**Remont pomieszczeń 9-16 w budynku D-2 Politechniki Wrocławskiej przy pl. Grunwaldzkim 9 we Wrocławiu**
ADRES OBIEKTU BUDOWLANEGO	**BUDYNEK D2** POLITECHNIKI WROCŁAWSKIEJ plac Grunwaldzki 9, 50-377 Wrocław
	IX- budynki kultury, nauki i oświaty
nazwa jednostki ewidencyjnej: nazwa i numer obrębu ewidencyjnego: numery działek ewidencyjnych:	**M. Wrocław 026401_1** **obręb Plac Grunwaldzki 026401_1.0005** **działka nr 20/1, AR_34**
NAZWA INWESTORA ADRES INWESTORA	**POLITECHNIKA WROCŁAWSKA** WYBRZEŻE STANISŁAWA WYSPIAŃSKIEGO 27, 50-370 WROCŁAW
JEDNOSTKA PROJEKTOWA	**Firma Projektowa Kwolek & Januszkiewicz s.c.** **pl. Kościuszki 22/13, 50-026 Wrocław**

ZAKRES OPRACOWANIA	IMIĘ I NAZWISKO	SPECJALNOŚĆ I NUMER UPRAWNIEŃ BUDOWLANYCH	*DATA* OPRACOWANIA	*PODPIS*
ARCHITEKTURA PROJEKTANT	mgr inż. arch. Marta Kwolek-Januszkiewicz	do projektowania bez ograniczeń w specjalności architektonicznej 213/83/WBPP	20 marca 2026	MARTA KWOLEK-JANUSZKIEWICZ mgr inż. architekt uprawnienia do projektowania bez ograniczeń w specjalności architektonicznej nr 213/83/WBPP członek DOIA nr DS-0391
SPRAWDZAJĄCY	mgr inż. arch. Janusz Blachowski	do projektowania bez ograniczeń w specjalności architektonicznej 8/75/Wm		JANUSZ BLACHOWSKI MAGISTER INŻYNIER ARCHITEKT uprawnienia budowlane do projektowania bez ograniczeń w specjalności architektonicznej upr. nr 8/75/Wm czł.izby nr DS-0082 Uprawnienia twórcy nr 476/81

EGZ.1/3

2. TOM I ARCHITEKTURA

SPIS ZAWARTOŚCI TOMU I :

2.1 Załączniki:

2.1.1 Oświadczenie projektanta 3
2.1.2 Kserokopia uprawnień projektanta 4
2.1.3 Kserokopia uprawnień sprawdzającego 6
2.1.4 Kserokopia potwierdzenia członkostwa w DOIA projektanta 7
2.1.5 Kserokopia potwierdzenia członkostwa w DOIA sprawdzającego 8

2.2 Opis techniczny strona

2.2.1 Dane ogólne 9
2.2.2 Podstawa opracowania 9
2.2.3 Lokalizacja 9
2.2.4 Zagadnienia ochrony konserwatorskiej 9
2.2.5 Dane techniczne 10
2.2.6 Wprowadzenie 11
2.2.7 Przedmiot i zakres opracowania 11
2.2.8 Stan istniejący 12
2.2.9 Stan projektowany 13
2.2.9.1 Roboty rozbiórkowe 13
2.2.9.2 Roboty stanu surowego 13
2.2.9.3 Roboty wykończeniowe 14
2.2.1o Zagadnienia ochrony pożarowej 17
2.2.11 Informacja BIOZ 17

2.3 Rysunki:

-PW-A-001 - Plan usytuowania obiektu
-PW-A-002 - Rzut, przekroje, widoki - stan istniejący, wyburzenia, demontaże, 1:50
-PW-A-003 - Rzut , przekroje , widoki - stan projektowany, skala 1:50
-PW-A-004 - Rzut - aranżacja wnętrz, skala 1:50
-PW-A-005 - Przekroje 3-3,5-5- stan istniejący i projektowany, skala 1:50
-PW-A-006- Przekrój 4-4 - stan istniejący i projektowany, skala 1:50
-PW-A-007 - Przekrój 6-6,widok 7-7(sala konferencyjna nr 14C)- stan projektowany, skala 1:50
-PW-A-008 - Ścianki drewniano-szklane S1 i S2, skala 1:50
-PW-A-009 - Zestawienie stolarki drzwiowej

3

OŚWIADCZENIE PROJEKTANTA

Zgodnie z art. 34, ust. 3d, pkt 3 ustawy z dnia 7 lipca 1994r. – *Prawo budowlane* (Dz. U. z 2021 r poz. 2351 z późniejszymi zmianami)

- oświadczam, że poniższy projekt ~~budowlany~~/wykonawczy

pn. Remont pomieszczeń 9-16 w budynku D-2 Politechniki Wrocławskiej przy pl. Grunwaldzkim 9 we Wrocławiu

Położonego: plac Grunwaldzki 9 we Wrocławiu
Nazwa i numer obrębu ewidencyjnego: obręb Plac Grunwaldzki 026401_1.0005
Numery działek ewidencyjnych: dz. nr 20/1, AR 34

kategoria obiektu: IX - budynki kultury, nauki i oświaty

został sporządzony zgodnie z obowiązującymi przepisami oraz zasadami wiedzy technicznej i jest kompletny z punktu widzenia celu, któremu ma służyć.

ZAKRES OPRACOWANIA	IMIĘ I NAZWISKO	SPECJALNOŚĆ I NUMER UPRAWNIEŃ BUDOWLANYCH	DATA OPRACOWANIA	PODPIS
ARCHITEKTURA	mgr inż. arch. Marta Kwolek-Januszkiewicz	do projektowania bez ograniczeń w specjalności architektonicznej nr uprawnień: 213/83/WBPP	20 marca 2026	MARTA KWOLEK-JANUSZKIEWICZ mgr inż. architekt uprawnienia do projektowania bez ograniczeń w specjalności architektonicznej nr 213/83/WBPP członek DOIA nr DS-0391

2.1.2 Kserokopia uprawnień projektanta.

Urząd Województwa Wrocławskiego
i Miasta Wrocławia
Wrocław, pl. Powstańców Warszawy 1

Wrocław, dnia 28.06. 19 83

Nr 213/83/WDPP

DECYZJA
O STWIERDZENIU PRZYGOTOWANIA ZAWODOWEGO
do pełnienia samodzielnych funkcji technicznych w budownictwie

Na podstawie § 4 ust. 1 i 2. § 7. i § 13 ust. 1 pkt 1 lit. –
rozporządzenia Ministra Gospodarki Terenowej i Ochrony Środowiska z dnia 20 lutego 1975 r. w sprawie samodzielnych funkcji technicznych w budownictwie (Dz.U. Nr 8, poz. 46) stwierdza się że:

Obywatel(ka) Marta Joanna K W O L E K
(imię i nazwisko)

magister inżynier architekt
(tytuł naukowy — zawodowy)

urodzony(a) dnia 14 września 1954 r. w Niepołomicach

posiada przygotowanie zawodowe upoważniające do wykonywania samodzielnej funkcji

projektanta
(rodzaj funkcji)

w specjalności architektonicznej
(rodzaj specjalności techniczno-budowlanej)

w zakresie
(specjalizacja zawodowa)

Obywatel(ka) Marta Joanna Kwolek jest upoważniony(a) do:
(imię i nazwisko)

1/ do sporządzania projektów w zakresie rozwiązań:

a/ architektonicznych wszelkich obiektów budowlanych,

b/ konstrukcyjno-budowlanych obiektów budowlanych w budownictwie osób fizycznych, z wyłączeniem konstrukcji fundamentów głębokich i trudniejszych konstrukcji statycznie niewyznaczalnych,

2/ w budownictwie osób fizycznych - do kierowania, nadzorowania i kontrolowania budowy, kierowania i kontrolowania wytwarzania konstrukcyjnych elementów budowlanych oraz oceniania i badania stanu techniczne obiektów budowlanych - z wyłączeniem konstrukcji fundamentów głęboki i trudniejszych konstrukcji statycznie niewyznaczalnych.

Otrzymuje:

mgr inż. arch. Marta Kwolek
Pl. Kościuszki 22/11
50-026 Wrocław

m. p.

(podpis i pieczęć)

WZGraf. Legn. 802/1500/82. 1500 szt. A4.

2.1.3 Kserokopia uprawnień sprawdzającego.

URZĄD MIASTA WROCŁAWIA
WYDZIAŁ GOSPODARKI PRZESTRZENNEJ,
GEOLOGII I OCHRONY ŚRODOWISKA

Wrocław, dnia 21 stycznia 1975 r.

Nr ewid. uprawn. 8/75/Wm

UPRAWNIENIA BUDOWLANE

Na podstawie art. 18, art. 19, ust. 1 pkt. 1 i art. 20, ust. 1 ustawy z dnia 31 stycznia 1961 r. – prawo budowlane (Dz. U. nr 7, poz. 46) oraz § 29 i § 5, ust. 1, pkt 1 rozporządzenia Przewodniczącego Komitetu Budownictwa, Urbanistyki i Architektury z dnia 10 września 1962 r. w sprawie kwalifikacji fachowych osób wykonujących funkcje techniczne w budownictwie powszechnym (Dz. U. z 1962 r., nr 53, poz. 266, z 1965 r., nr 6, poz. 24 i z 1966 r., nr 34, poz. 204)

Ob. Janusz Andrzej BLACHOWSKI
magister inżynier architekt

urodzony dnia 11 stycznia 1946 r w Pabianicach

otrzymuje

w specjalności architektonicznej

uprawnienie budowlane sporządzania projektów budowlanych architektonicznych wszelkich obiektów budowlanych, projektów budowlanych konstrukcyjnych z wyjątkiem projektów obiektów budowlanych o skomplikowanej konstrukcji oraz projektów instalacji i urządzeń sanitarnych z wyjątkiem skomplikowanych instalacji i urządzeń sanitarnych. – – – – – – – – – – – – – –

miejsce okrągłe

1.2.4 Kserokopia potwierdzenia członkowstwa w DOIA projektanta.

IZBA ARCHITEKTÓW
RZECZYPOSPOLITEJ POLSKIEJ

Dolnośląska Okręgowa Rada Izby Architektów RP

ZAŚWIADCZENIE - ORYGINAŁ

(wypis z listy architektów)

Dolnośląska Okręgowa Rada Izby Architektów RP zaświadcza, że:

mgr inż. arch. Marta Joanna Kwolek-Januszkiewicz

posiadająca kwalifikacje zawodowe do pełnienia samodzielnych funkcji technicznych w budownictwie w specjalności architektonicznej i w zakresie posiadanych uprawnień nr **213/83/WBPP**, jest wpisana na listę członków Dolnośląskiej Okręgowej Izby Architektów RP pod numerem: **DS-0391.**

Członek czynny od: 01-02-2002 r.

Data i miejsce wygenerowania zaświadczenia: 27-06-2025 r. Wrocław.

Zaświadczenie jest ważne do dnia: **30-06-2026 r.**

Podpisano elektronicznie w systemie informatycznym Izby Architektów RP przez:
Anna Kościuk, Przewodnicząca Okręgowej Rady Izby Architektów RP.

Nr weryfikacyjny zaświadczenia:

DS-0391-33YF-619Y-259B-D566

Dane zawarte w niniejszym zaświadczeniu można sprawdzić podając nr weryfikacyjny zaświadczenia w publicznym serwisie internetowym Izby Architektów: www.izbaarchitektow.pl lub kontaktując się bezpośrednio z właściwą Okręgowa Izbą Architektów RP.

1.2.5 Kserokopia potwierdzenia członkowstwa w DOIA sprawdzającego.

IZBA ARCHITEKTÓW
RZECZYPOSPOLITEJ POLSKIEJ

Dolnośląska Okręgowa Rada Izby Architektów RP

ZAŚWIADCZENIE - ORYGINAŁ

(wypis z listy architektów)

Dolnośląska Okręgowa Rada Izby Architektów RP zaświadcza, że:

mgr inż. arch. Janusz Andrzej Blachowski

posiadający kwalifikacje zawodowe do pełnienia samodzielnych funkcji technicznych w budownictwie w specjalności architektonicznej i w zakresie posiadanych uprawnień nr **8/75/Wm**, jest wpisany na listę członków Dolnośląskiej Okręgowej Izby Architektów RP pod numerem: **DS-0082.**

Członek czynny od: 01-02-2002 r.

Data i miejsce wygenerowania zaświadczenia: 26-11-2025 r. Wrocław.

Zaświadczenie jest ważne do dnia: **30-06-2026 r.**

Podpisano elektronicznie w systemie informatycznym Izby Architektów RP przez:
Anna Kościuk, Przewodnicząca Okręgowej Rady Izby Architektów RP.

Nr weryfikacyjny zaświadczenia:

DS-0082-BCB3-8CC2-29F1-CAC4

Dane zawarte w niniejszym zaświadczeniu można sprawdzić podając nr weryfikacyjny zaświadczenia w publicznym serwisie internetowym Izby Architektów: www.izbaarchitektow.pl lub kontaktując się bezpośrednio z właściwą Okręgowa Izbą Architektów RP.

2.2. OPIS TECHNICZNY

Remont pomieszczeń 9-16 w budynku D-2 Politechniki Wrocławskiej przy pl. Grunwaldzkim 9 we Wrocławiu.

2.2.1 DANE OGÓLNE.

Obiekt:
Budynek D-2
50-377 Wrocław, pl. Grunwaldzki 9,
Temat:
Remont pomieszczeń 9-16 w budynku D-2 Politechniki Wrocławskiej.
Inwestor:.
Politechnika Wrocławska
50 370 Wrocław, Wybrzeże Wyspiańskiego 27
Jednostka projektowa:
Firma Projektowa Kwolek & Januszkiewicz s.c
50 026 Wrocław, pl. Kościuszki 22/13, tel. 34 170 05
Stadium:
Projekt Wykonawczy.

2.2.2 PODSTAWA OPRACOWANIA:

- umowa z Inwestorem
- wytyczne projektowe Inwestora
- szczegółowa inwentaryzacja do celów projektowych wykonana taśmą stalową oraz dalmierzem
- uzgodnienia z Inwestorem i Użytkownikiem w trakcie opracowania dokumentacji
- dokumentacja projektowa " Remont i przebudowa hali nr1 wraz z niezbędnymi instalacjami w budynku D-2 PWr przy pl. Grunwaldzkim 9 we Wrocławiu". " z dn. 1.08.2018r.
- dokumentacja projektowa "Przebudowa i remont ciągów komunikacyjnych w bud. D-2 PWr " z lipca 2019r.

2.2.3 LOKALIZACJA

Przedmiotowy budynek D-2 zlokalizowany jest w obrębie kampusu politechnicznego na działce nr 20/1, przy placu Grunwaldzkim 9.
Pomieszczenia biurowe, objęte niniejszym opracowaniem zlokalizowane są w skrzydle północno-wschodnim, budynku, od strony placu Grunwaldzkiego, na poziomie tzw. "wysokiego parteru" (w budynku występują 2 poziomy parteru) .
Wszystkie pomieszczenia posiadają oświetlenie światłem dziennym.
Niniejszy projekt nie powoduje konieczności wprowadzenia żadnych zmian w sposobie zagospodarowaniu działki.

2.2.4 ZAGADNIENIA OCHRONY KONSERWATORSKIEJ .

Budynek D-2 jest objęty ochroną konserwatorska jako obiekt ujęty w Gminnej Ewidencji Zabytków, ponadto jest on usytuowany na terenie objętym ochroną konserwatorską jako założenie urbanistyczne Placu Grunwaldzkiego.
Planowany zakres prac nie wymaga uzyskania pozwolenia konserwatorskiego.

2.2.5 DANE TECHNICZNE(projektowane):

K75 KATEDRA TERMODYNAMIKI I ODNAWIALNYCH ŹRÓDEŁ ENERGII (pom. 16 i 16.1)

powierzchnia użytkowa: ..... $42,03m^2$

w tym:

- pom. nr 16 $22,24m^2$
- pom. nr 16.1 $13,87m^2$
- korytarz wewnętrzny $5,92m^2$

długość (łączna, z pominięciem ścian działowych) 7,00m

szerokość: (między ścianami nośnymi)..... 6,23m

wysokość: 3,43m

ilość osób mogących jednocześnie przebywać w wyżej wymienionym zespole pomieszczeń 6

K78 KATEDRA INŻYNIERII KONWERSJI ENERGII

powierzchnia użytkowa: ..... $104,86m^2$

w tym:

- pom. nr 15A $22,05m^2$
- pom. nr 15B $14,24m^2$
- pom. nr 014E $14,79m^2$
- pom. nr 014D $14,43m^2$
- pom. nr 014C $19,69m^2$
- korytarz wewnętrzny $19,66m^2$

długość (łączna, z pominięciem ścian działowych) 24,97m

szerokość: 6,21m

wysokość: 3,35m

ilość osób mogących jednocześnie przebywać w wyżej wymienionym zespole pomieszczeń 18

K75 KATEDRA TERMODYNAMIKI I ODNAWIALNYCH ŹRÓDEŁ ENERGII (pom. 13-10)

powierzchnia użytkowa: ..... $147,52m^2$

w tym:

- pom. nr 13 $26,35m^2$
- pom. nr 12C $16,29m^2$
- pom. nr 12B $15,54m^2$
- pom. nr 12A $15,75m^2$
- pom. nr 11b $17,05m^2$
- pom. nr 11a $16,72m^2$
- pom. nr 10 $13,49m^2$
- korytarz wewnętrzny $26,33m^2$

długość (łączna, z pominięciem ścian działowych) 24,97m

szerokość: 6,21m

wysokość: 3,43m

ilość osób mogących jednocześnie przebywać w wyżej wymienionym zespole pomieszczeń 20

K51 KATEDRA TECHNIKI CIEPLNEJ (pom. 9a-9d)

powierzchnia użytkowa: ..... $147,52m^2$

w tym:

- pom. nr 9a $7,97m^2$
- pom. nr 9b $16,18m^2$

- pom. nr 9c 15,94m^2
- pom. nr 9d 15,95m^2
- korytarz wewnętrzny 12,94dli m^2

długość (łączna, z pominięciem ścian działowych) 10,23m
szerokość: 7,00m
wysokość: 3,45m
ilość osób mogących jednocześnie przebywać w wyżej wymienionym zespole pomieszczeń 10

2.2.6 WPROWADZENIE.

Przedmiotowy obiekt pełni, od powstania, funkcję dydaktyczno-naukową.
Budynek zaprojektowano na planie litery C, zatem składa się on z trzech prostopadłych skrzydeł, tworzących dziedziniec wewnętrzny. Skrzydło frontowe - północne posadowiono równolegle do palcu Grunwaldzkiego. Posiada ono w parterze przybudówkę od strony dziedzińca wewnętrznego w formie hali doświetlonej od góry cylindrycznymi świetlikami.
Skrzydło wschodnie, równoległe do skweru im. prof. Kazimierza Idaszewskiego tworzy elewację wejścia głównego, zaakcentowanego paradnymi schodami i głębokim podcieniem.
Budynek jest w całości podpiwniczony, posiada 4 kondygnacje nadziemne, przekryty dwuspadowym dachem o nachyleniu 67%, krytym dachówką ceramiczną , karpiówką układana podwójnie w koronkę.
W trakcie użytkowania obiektu, z uwagi na potrzebę tworzenia dodatkowych powierzchni dydaktycznych i biurowych wprowadzono różnorodne przebudowy.
Budynek zrealizowany jest w technologii tradycyjnej, w układzie konstrukcyjnym podłużnym. Posiada:

- posadowienie bezpośrednie na ławach fundamentowych
- ściany zewnętrzne murowane z cegły pełnej na zaprawie cem-wap. gr. 90cm, 64cm. Ściany zewnętrzne wyłożono piaskowcem
- ściany wewnętrzne konstrukcyjne, murowane z cegły pełnej gr. 54cm, 38cm. W piwnicy ściany wewnętrzne konstrukcyjne betonowe gr. 60cm
- ściany działowe - murowane z cegły gr. 12cm , 6cm. Ścianki działowe dobudowane w trakcie użytkowania budynku - lekkie, na konstrukcji drewnianej, z płyt drewnopochodnych oraz realizowane w technologii GK
- stropy masywne, ponad piwnicami żelbetowe, ponad piętrami ceramiczne Akermann'a gr. około 30cm oraz w skrzydle zachodnim żelbetowe belkowane
- schody żelbetowe, balustrady stalowe z drewnianym pochwytem
- dach - dwuspadowy, więźba drewniana kryta dachówką ceramiczną podwójnie w koronkę.
- stolarkę okienną, wymienioną w ostatnim czasie w całym budynku na okna pcv w kolorze białym
- parapety okienne - lastrikowe, niektóre wymieniono na granitowe

Obecnie pomieszczenia pracy naukowej 9-16 wykorzystywane są przez katedry K75, K78 i K51 Wydziału Mechaniczno-Elektrycznego - W13. Planowany remont nie zmienia przeznaczenia pomieszczeń, wynika jedynie z konieczności przystosowania pomieszczeń do nowych potrzeb i wymagań użytkownika.
Nowa aranżacja wymaga wykonania nowej instalacji elektrycznej i oświetleniowej. Wymianie ulegnie również instalacja c.o.(w tym grzejniki wraz z zaworami grzejnikowymi i termostatycznymi) i elementy instalacji wod-kan (w miejscach projektowanych kącików socjalnych) . W ramach remontu wykonany zostanie system kontroli dostępu dla drzwi z korytarza głównego.

2.2.7 PRZEDMIOT I ZAKRES OPRACOWANIA

Przedmiotem niniejszego opracowania jest projekt remontu pomieszczeń pracy biurowej nr 9-16 dla kadry naukowo-dydaktycznej i doktorantów w budynku D-2 Politechniki Wrocławskiej.

W zakres opracowania wchodzą roboty budowlane, sanitarne, elektryczne oraz roboty w zakresie niskich prądów. Przewiduje się następujące roboty budowlane:

- roboty rozbiórkowe i demontażowe (demontaż lekkich ścian działowych w pom. 14E-14D,13-12C-12B-12A, 9a-9d i ścian korytarzy wewnętrznych. Rozbiórka czterech ścian wewnętrznych ceglanych na szerokości korytarza wewnętrznego do wysokości istniejących nadproży okiennych z równoczesnym ułożeniem nowych nadproży, demontaż istniejących kącików sanitarnych łącznie z rozbiórką wykładzin ściennych)
- roboty budowlane: montaż lekkich ścian działowych typu GK, roboty wykończeniowe - podłogowe (cyklinowanie i malowanie parkietu), malarskie, wymiana stolarki drzwiowej
- roboty sanitarne w zakresie instalacji, centralnego ogrzewania oraz wentylacji grawitacyjnej .
- roboty elektryczne w zakresie instalacji wewnętrznych elektrycznych i niskoprądowych

Przewiduje się następujący zakres robót budowlanych:

SST-1 ROBOTY W ZAKRESIE BURZENIA	45111100-9
SST-1 ROBOTY W ZAKRESIE USUWANIA GRUZU	45111220-6
SST-2 .1 ROBOTY MUROWE	45262520-2
SST-2.2 TYNKOWANIE	45410000-4
SST-2.3 ROBOTY W ZAKRESIE STOLARKI BUDOWLANEJ	45421000-4
SST-2.4 INSTALOWANIE ŚCIANEK DZIAŁOWYCH	45421141-4
SST-2.5 INSTALOWANIE ZABUDOWANYCH MEBLI	45421153-1
SST-2.6 ROBOTY W ZAKRESIE PODŁÓG DREWNIANYCH	45432114-6
SST-2.7 ROBOTY MALARSKIE	45442100-8

Planowany zakres prac nie narusza elementów konstrukcji budynku, a także nie narusza i nie zmienia zasad bezpieczeństwa pożarowego, zatem nie wymagane jest uzyskanie decyzji o pozwoleniu na budowę ani uzyskanie opinii rzeczoznawcy ppoż.
Niniejszy projekt opracowano w koordynacji z dokumentacją projektową "Przebudowa i remont ciągów komunikacyjnych w bud. D-2 Politechniki Wrocławskiej" z lipca 2019r (autor - Firma POWERSUN, architekt Bartłomiej Pawełczuk), który będzie w niedalekiej przyszłości realizowany .

2.2.8 STAN ISTNIEJĄCY

Przedmiotowe pomieszczenia nr 9-16 pełnią funkcję biurową (pomieszczenia pracy kadry naukowo-dydaktycznej i doktorantów) w katedrach (K51,K75,K78) Wydziału Mechaniczno-Energetycznego W13.
Opis wykończenia wnętrz:

- ściany nośne (zewnętrzna i korytarzowa) murowane - tynk naturalny, cementowo-wapienny, malowany farbą emulsyjną w kolorze białym. Na ścianach przy kącikach sanitarnych płytki ceramiczne o wymiarach 20 x 25cm do wysokości 175 cm.
- ściany działowe :
  - murowane 1/2c , tynk cementowo-wapienny
  - lekkie w technologii drewniano- płytowej (szkielet drewniany, wypełnienie otynkowaną supremą)
- sufity - tynkowane tynkiem cem-wap i malowane farbą emulsyjną na kolor biały
- posadzka - parkiet drewniany, stopień zużycia nie kwalifikuje posadzki do wymiany
- lastrikowe wanny pod dawnymi lokalizacjami umywalek
- stolarka okienna - wymieniona w ostatnim czasie, nie oryginalna, okna drewniane z zachowaniem oryginalnych podziałów w kolorze białym.
- parapety okienne lastrikowe, cokoły we wnękach podokiennych betonowe
- stolarka drzwiowa:
  - drzwi wejściowe z korytarza komunikacji ogólnej- oryginalne, drewniane, skrzydła pełne płycinowe, malowane farbą kryjąca na kolor kremowy - stan zły kwalifikują się

do wymiany
- drzwi wewnętrzne w pom. nr 14C i 11A oryginalne drewniane, w pozostałych pomieszczeniach drzwi pełne zunifikowane z naświetlami - stan zły, do wymiany

- wyposażenie stałe:
  - we wnękach ściany korytarzowej występują regały wbudowane - szt.3 - do likwidacji
  - regał ścienny otwarty w pomieszczeniu nr 13- do zachowania. Należy go zdemontować na czas remontu i ponownie zamontować
  - kąciki socjalne - sztuk 3 (z zespole pom. nr 15, 12 i 9) - do likwidacji
- grzejniki - żeliwne (do wymiany)

2.2.9 STAN PROJEKTOWANY - OPIS ROBÓT BUDOWLANYCH.

Zakres robót budowlanych opisany poniżej wynika z celu planowanego remontu istniejących pomieszczeń.

2.2.9.1 ROBOTY ROZBIÓRKOWE.

Przed przystąpieniem do robót rozbiórkowych i demontażowych zabezpieczyć przed uszkodzeniem:
- elementy wyposażenia , niemożliwe do usunięcia na czas remontu
- okna

W ramach planowanego remontu przewiduje się następujący zakres prac rozbiórkowych i demontażowych:

POMIESZCZENIA nr 16- 10
- demontaż wyposażenia kącika socjalnego
- skucie płytek ceramicznych ze ścian w miejscach istniejących umywalek - płytki 20x25 cm do wysokości 162cm - pow. łącznie 10m²
- demontaż drzwi wewnętrznych wraz z ościeżnicami - sztuk 14
- demontaż zabytkowych drzwi wraz z ościeżnicą w ścianie korytarzowej - sztuk 7
- demontaż naświetli w wewnętrznej ścianie działowej - szt. 7
- demontaż lekkich ścianek działowych zgodnie z rysunkiem nr PW-A-002
- rozbiórka ścian działowych murowanych na szerokości projektowanego korytarza zgodnie z rysunkiem nr PW-A-002
- rozbiórka lastrikowych wanien po dawnych kącikach umywalkowych - szt. 6

POMIESZCZENIA nr 9a-9d
- demontaż wyposażenia kącika sanitarnego
- skucie płytek ceramicznych ze ścian w miejscach istniejących umywalek - płytki 20x25 cm do wysokości 162cm - pow. łącznie 5,50m²
- demontaż umywalki w pom. nr 9d
- demontaż drzwi wewnętrznych wraz z ościeżnicami - sztuk 4
- demontaż zabytkowych drzwi wraz z ościeżnicą w ścianie korytarzowej - sztuk 1
- demontaż wszystkich ścianek działowych zgodnie z rysunkiem nr PW-A-002. Ścianki lekkie, typu GK.
- rozbiórka posadzki parkietowej wraz z lastrikową wanną po dawnym kąciku umywalkowym

2.2.9.2 ROBOTY STANU SUROWEGO.

Przewiduje się następujący zakres prac budowlanych stanu surowego:
- przemurowanie ścian działowych z cegły gr. 12cm zgodnie z rysunkiem nr PW-A-003. Przemurowania wynikają z konieczności skorygowania otworów drzwiowych oraz udrożnienia korytarza wewnętrznego. Ścianki przemurować cegłą pełną klasy 10 na zaprawie cementowej marki 5 z przewiązaniem co drugiej warstwy na 1/2 cegły.

W ściankach w miejscu przejścia przez korytarzyk wewnętrzny, nad projektowanymi przejściami zamontować systemowe nadproża (na przykład typu POROTHERM) zgodnie z rysunkiem nr PW-A-003. PW-A-005 i PW-A-006.

- montaż systemowych ścian działowych typu GK gr.12.5cm. Zaprojektowano ścianki na profilach 75mm dwustronnie obite 2x płytą GK zwykłą gr.12,5mm z wypełnieniem wełną mineralna gr. 5cm.
  Ścianki GK w zespole pom. nr od 16 do 10 montować na istniejącym parkiecie , który przeznaczono do zachowania.
  W zespole pomieszczeń nr 9, gdzie przewiduje się parkiet do wymiany ścianki stawiać bezpośrednio na przygotowanym podkładzie z gładzi cementowej zgodnie z instrukcją montażu producenta systemu GK.
- wytłumienie ściany działowej między pokojami nr 16.1 i 15A oraz między pokojami 13 i 14C Wytłumienie zamontować od strony pom. 16.1. i 14C. Wytłumienie wykonać jako ścianę GK na profilach 100, obitą jednostronnie 2x płytą GK zwykłą gr.12.5mm z wypełnieniem wełną mineralną gr. 10cm. Szkielet ścianki ustawić w odległości 1cm od ściany działowej istniejącej.
- zamurowanie wnęki w ścianie korytarzowej zgodnie z rysunkiem PW-A-003 cegła pełną gr. 12cm klasy 10 na zaprawie cementowej marki 5 z przewiązaniem co 2 warstwę. Wnękę zamurować zgodnie z rysunkiem nr PW-A-003
- zamurowanie otworu drzwiowego w ścianie korytarzowej gr. 64cm. Otwór zamurować cegłą pełną gr. 25cm, klasy 10 na zaprawie marki 5 z przewiązaniem warstw na 12cm co drugą warstwę.

2.2.9.3 ROBOTY WYKOŃCZENIOWE

Przewiduje się następujący zakres prac budowlanych robót wykończeniowych:

1. ŚCIANY

Tynki naturalne na ścianach murowanych są w dobrym stanie, w zasadzie nie wymagają napraw. Należy jedynie uzupełnić ewentualne ubytki i uszkodzenia wynikające z bieżących zmian, zamurowań i demontaży. Miejsca napraw wygładzić, doprowadzić do jednorodnej faktury z tynkiem istniejącym.

Miejsca zamurowań otynkować tynkiem naturalnym, cementowo-wapiennym kat. III, zatartym na gładko . Nowe tynki wygładzić, i wyszpachlować do faktury tynków istniejących.

Ściany gips-kartonowe wykończyć zgodnie z technologią, tynkiem cienkostrukturalnym, gipsowym na gładko.

Malowanie ścian.

Przed malowaniem ściany tynkowane należy przygotować poprzez dokładne odkurzenie i zmycie wodą z mydłem malarskim.

Przygotowane pod malowanie ściany malować dwukrotnie farbą lateksową, przystosowaną do wielokrotnego szorowania, po uprzednim zagruntowaniu powierzchni gruntem dla farb lateksowych. Stosować grunt i farby jednego producenta.

Ściany malować zgodnie z kolorystyką opisaną na rysunku nr PW-A-005, PW-A-006 i PW-A-007, to jest:

- we wszystkich pomieszczeniach z wyjątkiem pokoju konferencyjnego nr 14C ścianę korytarzową malować w kolorze ochry wg NCS nr S2030-Y20R
- pozostałe ściany we wszystkich pokojach o numerach od 16 do 10 oraz w przedpokojach malować w kolorze wg NCS nr S1010-Y20R
- wszystkie ściany w pomieszczeniach zespołu nr 9 - kolor wg NCS nr S 2500-N
- sufity we wszystkich pomieszczeniach NCS nr S 2500-N
- rury centralnego ogrzewania malować na kolor ścian

Uwaga ! Przed malowaniem Wykonawca winien wykonać próbę na powierzchni około 0,5m² i uzyskać ostateczne uzgodnienie Projektanta, potwierdzone wpisem do Dziennika Budowy.

2 . SUFITY

We wszystkich pomieszczeniach objętych opracowaniem nie przewiduje sie sufitów podwieszonych.

W przedmiotowych pomieszczeniach należy na płaszczyznach sufitu masywnego naprawić i uzupełnić uszkodzone tynki. Następnie przygotować powierzchnie pod malowanie poprzez dokładne odkurzenie i zmycie ich wodą z mydłem malarskim.
Sufity należy po wykonaniu robót naprawczych tynków zagruntować preparatem ogólnego stosowania, a następnie malować 2x farbą emulsyjną w kolorze nr NCS S 2500-N.

3. POSADZKI.

ZESPÓŁ POMIESZCZEŃ 16 - 10
We wszystkich pomieszczeniach o numerach od 16 do 10 należy zachować istniejącą posadzkę parkietową.
Przed przystąpieniem do wszelkich robót należy posadzkę zabezpieczyć filcem technicznym i folią malarską grubą min. 50 mikronów. Filc i folie układać na zakładkę min. 10cm / Folie kleić taśma klejącą. Przed ułożeniem zabezpieczenia usunąć z posadzki lastrikowe koryta.
Po zakończeniu wszelkich robót stanu surowego, robót tynkarskich itp.. przystąpić do prac naprawczych parkietu, które polegają na:

- zdemontowaniu listew przypodłogowych
- uzupełnieniu pól ubytków po zdemontowanych wanienkach lastrikowych . Zachować deskę obwodową, pola wypełnić listwami układanymi równolegle do ściany , zachować poziom istniejącego parkietu
- usunięciu strych powłok lakieru przez szlifowanie i wyrównanie powierzchni
- szpachlowaniu, polegającym na wypełnieniu szczelin i ubytków miedzy klepkami masą szpachlowa
- szlifowaniu wykończeniowym - cyklinowanie .

Po dokładnym odpyleniu parkiet lakierować 3x z przeszlifowaniem warstw lakierem bezbarwnym - półmat, poliuretanowym w wersji dwuskładnikowej z utwardzaczem do posadzki parkietowej o dużej odporności na ścieranie.

ZESPÓŁ POMIESZCZEŃ 9
Z uwagi na duże zużycie parkiet istniejący należy we wszystkich pomieszczeniach usunąć. Po usunięciu parkietu i wanienki lastrikowej należy usunąć mechanicznie z podkładu resztki kleju bądź lepiku. Podkład naprawić poprzez usunięcie ubytków w istniejącej gładzi i wyrównanie poziomu ubytku po usuniętej wanience lastrikowej.
Po zagruntowaniu podłoża gruntem odcinającym wyrównać poziom wylewką samopoziomującą gr. około 0,5cm.
Na wyschniętym podkładzie układać parkiet na kleju. Zastosować deszczułki dębowe o wymiarach około 7x 30x2,2 cm.
Cyklinowanie i lakierowania - jak w pomieszczeniach 16-10. Przed lakierowaniem powierzchnię parkietu zabezpieczyć gruntem zabezpieczającym przed utratą koloru naturalnego.
Uwaga!
We wszystkich pomieszczeniach objętych opracowaniem posadzkę wykończyć listwą przypodłogową dębową wysokości 10cm.

4. STOLARKA OKIENNA

Okna w ścianie zewnętrznej.
W przedmiotowych pomieszczeniach wymieniono stolarkę okienną w ostatnim czasie na okna drewniane, w kolorze białym zachowujące oryginalne podziały skrzydeł.
Należy je zachować, a przed przystąpieniem do prac budowlanych zabezpieczyć przed uszkodzeniem folią malarską .

We wszystkich oknach należy zamontować rolety zaciemniające w kolorze kremowym.

Parapety wewnętrzne

We wszystkich pomieszczeniach objętych opracowaniem występują parapety lastrikowe, które należy zachować z uwagi na ich dobrze zachowany stan. Na czas prowadzenia robót budowlanych parapety zabezpieczyć grubą folią malarską i tektura falistą

5. STOLARKA DRZWIOWA

Drzwi wejściowe do zespołów pomieszczeń w ścianie korytarzowej..

W nawiązaniu do zasady przywrócenia na korytarzach komunikacji ogólnej stolarki drzwiowej odtwarzającej wzór oryginalny, zawartej w dokumentacji projektowej pn." Przebudowa i remont ciągów komunikacyjnych w budynku D-2 Politechniki Wrocławskiej" (wymienionej w pkt 2.2.2) projektuje się wymianę siedmiu drzwi wejściowych do pomieszczeń objętych opracowaniem.

Drzwi wraz z ościeżnicą należy odtworzyć na podstawie oryginalnego wzoru jako indywidualnie projektowane, drewniane, o skrzydłach pełnych, płycinowych, odtworzonych na podstawie skrzydeł oryginalnych. Skrzydła i ościeżnicę należy malować lakierem do drewna wewnętrznego stosowania w kolorze NCS S 1010-Y20R.

Przed przystąpieniem do malowania całość skrzydła i ościeżnicy szlifować papierem ściernym o granulacji 80, do uzyskania jednorodnej, gładkiej powierzchni. Po odkurzeniu zagruntować farbą gruntującą , przeznaczoną do stolarki drewnianej wewnętrznej. Po wyschnięciu gruntowane powierzchnie lekko przeszlifować papierem o uziarnieniu 120, drobne ubytki uzupełnić szpachlówką dwuskładnikową, następnie po wyschnięciu szpachlówki przeszlifować ją oraz ponownie zagruntować. Po wyschnięciu malować dwukrotnie lakierem do drewna wewnętrznego stosowania na kolor NCS S 1010-Y20R.

We wszystkich drzwiach drewnianych zamontować jednakowe klamki mosiężne. Wzór klamki oraz wyposażenie skrzydeł opisano w zestawieniu.

Dwoje drzwi należy wykonać w klasie odporności pożarowej EI 30 (zgodnie i w nawiązaniu do dokumentacji projektowej wyżej wymienionej).

Drzwi wewnętrzne do pomieszczeń.

Do pomieszczeń zlokalizowanych na krańcach korytarzy wewnętrznych w poszczególnych katedrach zaprojektowano zunifikowane drzwi w systemowych ościeżnicach regulowanych o następujących cechach:

- ościeżnica systemowa, obejmująca ,w okleinie naturalnej w kolorze jak skrzydło
- skrzydła pełne, szerokości 90cm, płytowe, w okleinie naturalnej , w kolorze złoty dąb

Szczegółowy opis wyposażenia poszczególnych rodzajów skrzydeł opisano w tabeli zestawczej na rysunku nr PW-A-009.

Ścianki drewniano szklane Ss1 i Ss2.

W celu doświetlenia światłem dziennym pośrednim korytarzy wewnętrznych poszczególnych zespołów pomieszczeń, zaprojektowano drzwi wewnętrzne z naświetlami, które nazwano ściankami drewniano-szklanymi.

Dla korytarzy większych Katedry K78 (KATEDRA INŻYNIRERII KONWERSJI ENERGII) oraz Katedry K75 (Katedra TERMODYNAMIKI ODNAWIALNYCH ŹRÓDEŁ ENERGII) zaprojektowano drzwi z naświetlem nad drzwiami wraz z naświetlem pionowym o wysokości pomieszczenia. Zestaw ten, oznaczony jako ścianka drewniano-szklana Ss2 stanowi powtarzalny moduł wejścia do poszczególnych pomieszczeń.

Dla korytarzy mniejszych zespołów pomieszczeń nr 16 oraz dla katedry K51 (KATEDRA TECHNIKI CIEPLNEJ) zaprojektowano moduł złożony ze skrzydła drzwiowego i naświetla nad nim , nazwany jako ścianka drewniano-szklana Ss1.

Konstrukcje ścianek stanowią krawędziaki 50x120mm z drewna litego lub klejonego lakierowane w kolorze identycznym jak kolor okleiny fornirowej drzwi .

Opis szczegółowy:

- skrzydło drzwiowe - płytowe, pełne w okleinie naturalnej w kolorze ZŁOTY DĄB identycznym jak skrzydła zunifikowane. Skrzydło wyposażyć w klamkę z szyldem podłużnym, prostokątnym w kolorze złotym , klamka typu L-forma. Zamek na wkładkę patentową w każdym skrzydle.
- szyby wypełniające ramę ze szkła bezpiecznego, przejrzystego , laminowane g.12,76mm Wymagana izolacyjność akustyczna - 37-39 dB.

6. ELEMENTY WYPOSAŻENIA WNĘTRZ.

Wyposażenie wnętrz opisano w odrębnym opracowaniu pn. PROJEKT WYPOSAŻENIA MEBLOWEGO STAŁEGO .

Wyposażenie stałe (kąciki socjalne), związane z koniecznością podłączenia stałego urządzeń do instalacji, należy realizować w ramach robót budowlano-montażowych.

2.2.10 ZAGADNIENIA OCHRONY PRZECIWPOŻAROWEJ.

Budynek D-2 Politechniki Wrocławskiej jest użytkowany jako budynek uczelni wyższej, pełni funkcję naukowo-dydaktyczną. W budynku nie przewiduje się organizacji wydarzeń, w których uczestniczyłoby ponad 50 osób nie będących stałymi użytkownikami obiektu, innych niż pracownicy i studenci uczelni. Budynek zakwalifikowano do kategorii zagrożenia ludzi ZLIII.

Klasa odporności pożarowej budynku B.

Niniejszy projekt nie zmienia i nie narusza istniejących zasad bezpieczeństwa pożarowego w budynku.

Nie jest wymagane uzyskanie opinii rzeczoznawcy p.poż.

2.2.11 ZAGADNIENIA DOSTĘPNOŚCI PRZEZ OzN.

Przedmiotowe pomieszczenia zlokalizowane są na poziomie wysokiego parteru . Pozion ten jest dostępny dla OzN w następujący sposób:

- z terenu pochylnią na parter, z holu szatniowego na parterze platformą schodową na poziom wysokiego parteru.

Wszystkie pomieszczenie objęte opracowaniem są dostępnie dla osób z niepełnosprawnością poprzez wewnętrzne korytarzyki szerokości min. 120cm i drzwi o szerokości 90cm (w przejściu) .

Dla każdej z Katedr przewidziano stanowisko pracy dla osoby z niepełnosprawnością:

- Katedra K 51 - w pomieszczeniu nr 9c
- Katedra K75 - 3 stanowiska w pom. nr 16.1 oraz w pom. nr 11b oraz dodatkowo w pomieszczeniu pracy doktorantów nr 13
- katedra K78 - 1 stanowisko w pom. 15A

W sali konferencyjnej nr 14C zapewniono możliwość udziału w naradzie osobie z niepełnosprawnością.

Zagadnienia dostępności OzN zilustrowano na rysunku nr PW-A-004 kolorem zielonym.

Przy drzwiach do pomieszczeń zachowano przestrzeń na umieszczenie elementów identyfikacji wizualnej PWr.

2.2.12 INFORMACJA BIOZ

Z uwagi na planowany zakres robót nie jest wymagane opracowanie PLANU BIOZ przez Kierownika Budowy.

opracowała:

mgr inż. arch. Marta Kwolek-Januszkiewicz

System Informacji Przestrzennej Wrocławia

PLAN USYTUOWANIA OBIEKTU
skala 1:1000

Mapa podstawowa

Skala 1:1000

użytkownik: guest

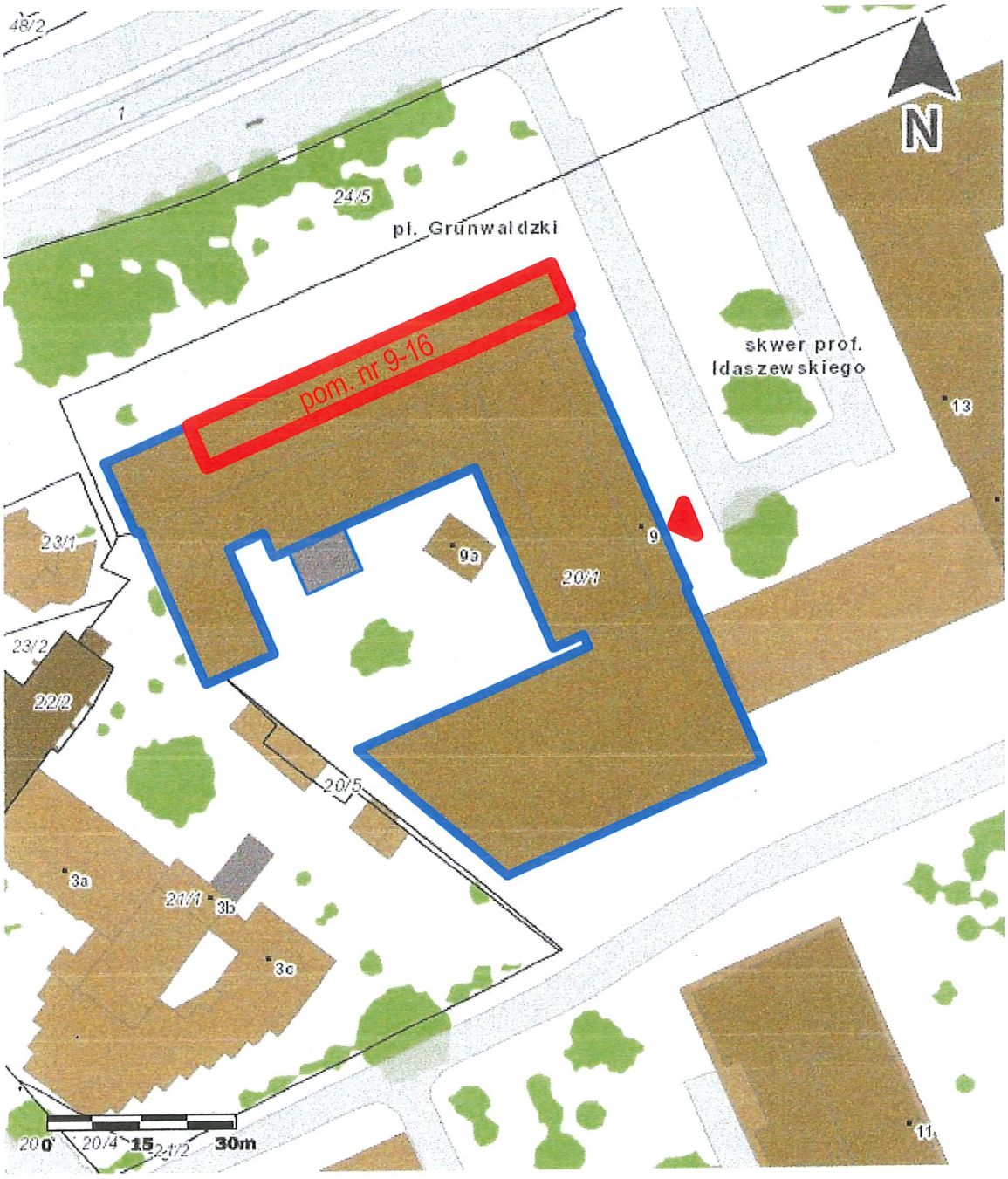

http://www.geoportal.wroclaw.pl

OBJAŚNIENIA

budynek D-2 Politechniki Wrocławskiej

pomieszczenia nr 9-16 zlokalizowane na "wysokim parterze"

wejście główne do budynku

Wr, 20.03.2026.
MARTA KWOLEK-JANUSZKIEWICZ
mgr inż. architekt
uprawnienia do projektowania bez ograniczeń
w specjalności architektonicznej nr 213/83/WBPP
członek DOIA nr DS-0391

PW-A-001
1/1

D2 REMONT POMIESZCZEŃ 9-12

rzut, przekroje - stan istniejący, wyburzenia i demontaże 1:50

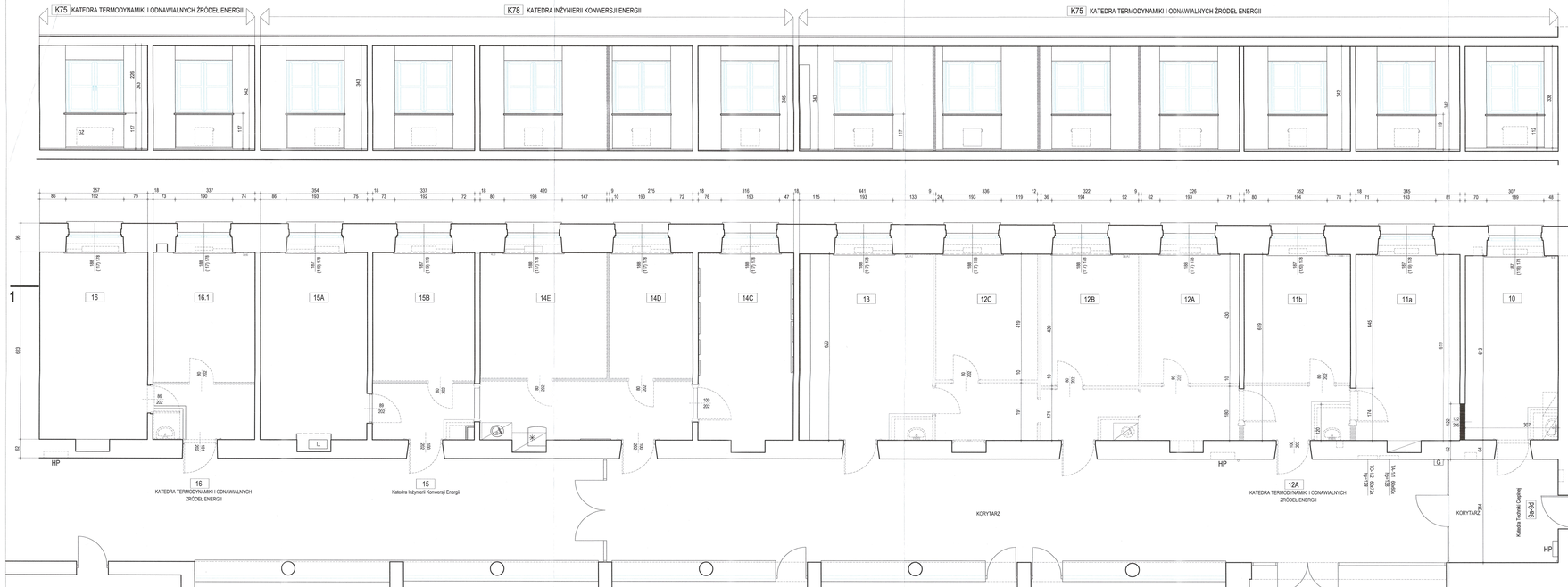

przekrój 1-1 skala 1-50

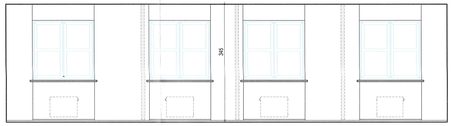

przekrój 2-2 skala 1-50

rzut - stan istniejący,wyburzenia, demontaże 1-50

KATEDRA TERMODYNAMIKI I ODNAWIALNYCH ŹRÓDEŁ ENERGII			
NR POM.	NAZWA POMIESZCZENIA	POSADZKA	POW. [m²]
16	pokój biurowy	parkiet dębowy	22,24
16.1	pokój biurowy	parkiet	13,87
	korytarz wewnętrzny	parkiet	5,92
		RAZEM	42,03
KATEDRA INŻYNIERII KONWERSJI ENERGII			
15A	pokój biurowy	parkiet	22,05
15B	pokój biurowy	parkiet	14,24
14E	pokój biurowy	parkiet	14,81
14D	pokój biurowy	parkiet	14,45
14C	pokój naraci	parkiet	19,69
	korytarz wewnętrzny	parkiet	19,75
		RAZEM	104,99
KATEDRA TERMODYNAMIKI I ODNAWIALNYCH ŹRÓDEŁ ENERGII			
13	pokój biurowy	parkiet	22,05
12C	pokój biurowy	parkiet	14,24
12B	pokój biurowy	parkiet	14,81
12A	pokój biurowy	parkiet	14,45
11b	pokój biurowy	parkiet	14,59
11a	pokój biurowy	parkiet	14,32
10	pokój biurowy	parkiet	18,73
	korytarz wewnętrzny	parkiet	32,93
		RAZEM	146,12

KATEDRA TECHNIKI CIEPLNEJ			
9a	pokój biurowy	parkiet	8,04
9b	pokój biurowy	parkiet	17,48
9c	pokój biurowy	parkiet	14,81
9d	pokój biurowy	parkiet	15,95
	korytarz wewnętrzny	parkiet	11,67
		RAZEM	67,95

OZNACZENIA

- ściana istniejąca murowana
- wyburzenia, rozbiórki, demontaże

D-2 parter - orientacja

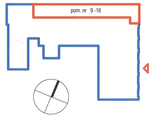

FIRMA PROJEKTOWA KWOLEK & JANUSZKIEWICZ S.C.
WROCŁAW, K. KRAKOWSKIEJ 2/27
TEL/FAX: 71 / 34 12 147 TEL: 71 / 34 12 148 E-MAIL: BIURO@FPKJ.PL

obiekt	BUDYNEK D-2 Politechnik Wrocławska Wrocław, pl. Grunwaldzki 9 - nr 301, AM-5K, obrębi Plac Grunwaldzki			branża PW
projektant	specjalność arch.	mgr inż. Maria Kwolek-Januszkiewicz	nr uprawnień 2/1/DOB/90/P	data 20.03.2026
współpr. dyplomka	arch.	mgr inż. Grzegorz Januszkiewicz	6/2/90/UW	skala 1:50
sprawdzający	arch.	mgr inż. Janusz Bluchowski	8/7/78/Wro	nr rysunku PW-A-002
temat	Remont pomieszczeń nr 9-16 w budynku D-2 Politechnik Wrocławskich			
tytuł rysunku	PW-A-002 Rzut, przekroje - stan istniejący, wyburzenia i demontaże			

D2 REMONT POMIESZCZEŃ 9-16
rzut , przekroje - stan projektowany 1:50





przekrój 1-1 skala 1-50



przekrój 2-2 skala 1-50

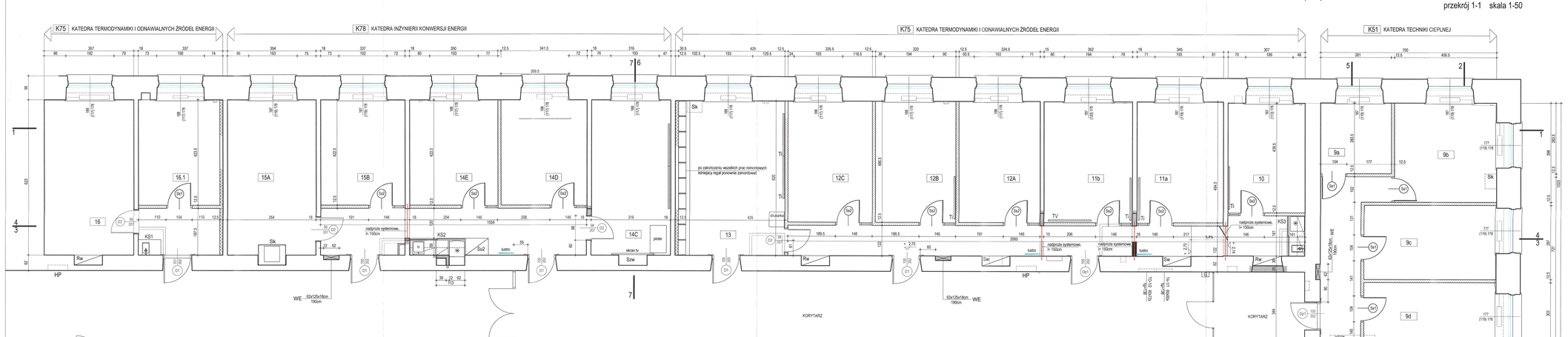

rzut - stan projektowany skala 1-50

KATEDRA TERMODYNAMIKI I ODNAWIALNYCH ŹRÓDEŁ ENERGII			
NR POM.	NAZWA POMIESZCZENIA	POSADZKA	POW. [m²]
16	pokój biurowy	parkiet dębowy	22,23
16.1	pokój biurowy	parkiet	13,87
	korytarz wewnętrzny	parkiet	5,94
		RAZEM	42,04
KATEDRA INŻYNIERII KONWERSJI ENERGII			
15A	pokój biurowy	parkiet	22,05
15B	pokój biurowy	parkiet	14,24
14E	pokój biurowy	parkiet	14,79
14D	pokój biurowy	parkiet	14,43
14C	pokój narad	parkiet	18,69
	korytarz wewnętrzny	parkiet	19,66
		RAZEM	104,86
KATEDRA TERMODYNAMIKI I ODNAWIALNYCH ŹRÓDEŁ ENERGII			
13	pokój biurowy	parkiet	20,35
12C	pokój biurowy	parkiet	15,29
12B	pokój biurowy	parkiet	15,54
12A	pokój biurowy	parkiet	15,75
11b	pokój biurowy	parkiet	17,05
11a	pokój biurowy	parkiet	16,72
10	pokój biurowy	parkiet	13,49
	korytarz wewnętrzny	parkiet	26,33
		RAZEM	147,52
KATEDRA TECHNIKI CIEPLNEJ - stan projektowany			
9a	pokój biurowy	parkiet	7,97
9b	pokój biurowy	parkiet	16,18
9c	pokój biurowy	parkiet	15,94
9d	pokój biurowy	parkiet	15,95
	korytarz wewnętrzny	parkiet	12,94
		RAZEM	68,98
		ŁĄCZNIE	363,40

OZNACZENIA

- ściana istniejąca murowana
- wyburzenia, rozbiórki, demontaże
- ściana istniejąca -GK
- ściana projektowana -GK
- zamurowania
- przewiązanie murów na 12cm co drugą warstwę
- Sx2 / Sx1 — ściankі drewniano-szklane Sx1 i Sx2 - dokładnie korytarz wewnętrznych - wg rysunku nr PW-A-008
- Rw — regał wbudowany we wnękę 112x40x200 cm
- Sk — szafa kompletowa
- Sw — szafa obrainiana wbudowana we wnękę 112x39 (40) x202 cm
- Ti — tablica istniejąca, suchościeralna 170x100cm w posiadaniu Użytkownika
- WE — wnęka elektryczna , a-szerokość, b-wysokość, c-głębokość, h- wysokość górnej krawędzi od posadzki

D-2 parter - orientacja

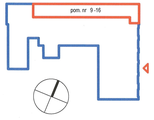

KĄCIKI SOCJALNE

SK1 kącik socjalny w szafie 90x60x220cm, zamykany na drzwi dwuskrzydłowe, szafka zlewozmywakowa 90x60x60, szafka wisząca z ociekaczem i półką, wyposażenia - zlewozmywak porcelanowy mały, nablatowy, czajnik elektryczny

SK2 kącik socjalny w szafie 224x60x220 + 118) zamykany na 2 tryby przesuwne, wyposażony w zlewozmywak porcelanowy, dużą kuchenkę mikrofalową czajnik elektryczny i ekspres do kawy. Szafki dolne h=80cm, szafki górne 50cm powyżej blatu, h=80c.

SK3 kącik socjalny zabudowany ekrana trylaminą przesuwanymi 16x60x220cm, wyposażony w zlewozmywak porcelanowy mały, bidżwką podblatową, czajnik elektryczny i ekspres do kawy. Szafki dolne h=80cm, szafki górne 50cm powyżej blatu, h=80c. Kuchenka mikrofalowa odczynaline.

SK2 jak SK3

UWAGI:

- na etapie realizacji należy wszystkie wymiary sprawdzić na budowie
- kącki socjalne Sk1 ,SK2, SK3, SK3" realizować wg rys. nr PWI- PWMS-001 - TOM 4
- meble wbudowane RW, Sk,Szw realizować wg rys. nr PWI-PWMS-002 - TOM 4. Szafka wbudowaną Szw realizować wg rys. nr PW-A-007
- nowa grzejnikć montować w osi wnękji podokiennej
- we wszystkich okniach zamontować rolety w kolorze kremowym . Kolor ostatecznry uzgodnić z projektantem na budowie.

FIRMA PROJEKTOWA KWOLEK & JANUSZKIEWICZ S.C.
WROCŁAW, UL. KONI POLNEJ 33/1 TEL/FAX: 071/324 17 00 NIP: 897-00-03-576

obiekt	BADYNEK D-2 Politechnik Wrocławska Wrocław, pl. Grunwaldzki 9, dz. nr 22/1, AM-34, z-kopi Plan Grunwaldzki				branża PW
	wnioskował	dnia, miesiąc	w skali	arkuszy	data 20.12.2012
projektant	arch.	mgr inż. Maria Kwolek-Januszkiewicz	21/0239/0/PW		
wszystkie aspektaba	arch.	mgr inż. Grzegorz Januszkiewicz	02/0061/0/K		arkusz 1
sprawdzający	arch.	mgr inż. Janusz Bazinowski	81/76/Wm		130
temat	Remont pomieszczeń nr 9-16 w budynku D-2 Politechniki Wrocławskiej				nr rysunku PW-A-003
tytuł rysunku	PW-A-003 Rzut, przekroje - stan projektowany				

D2 REMONT POMIESZCZEŃ 9-16
rzut - aranżacja wnętrz 1:50

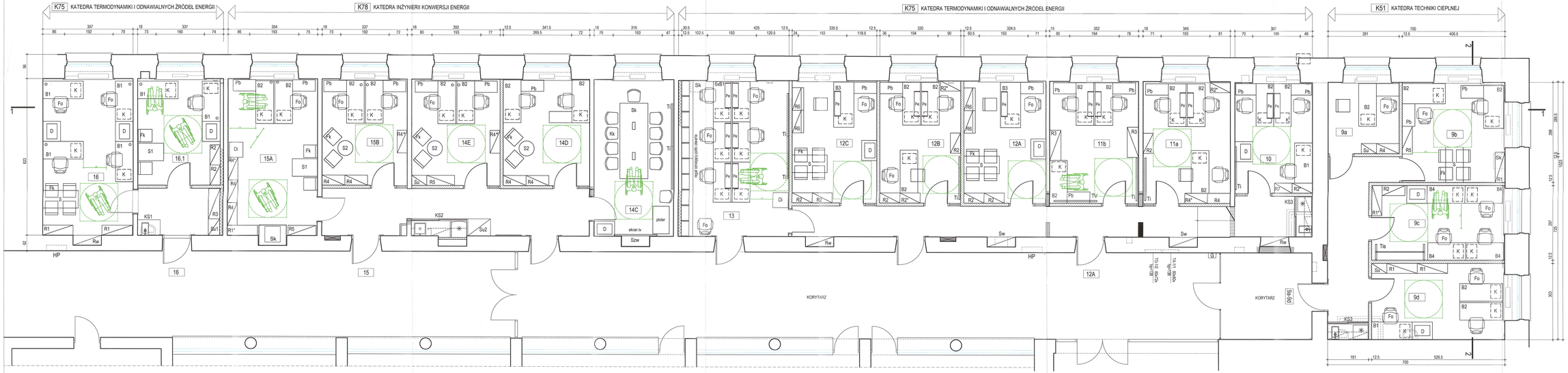

D-2 parter - orientacja

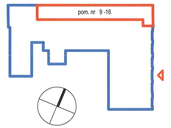

WYPOSAŻENIE MEBLOWE RUCHOME

B1	biurko 160x70x74 cm	szt. 13
B2	biurko 170x70x74 cm	szt. 24
B3	biurko 180x80x74 cm	szt. 2
B4	biurko 150x70x74 cm	szt. 4
D	drukarka na szafce 70x70x74 cm	szt. 6
Fo	fotel obrotowy	szt. 44
Fk	fotelik konferencyjny	szt. 31
K	kontener jezdny podblatowy z szufladami	szt. 43
Kk	krzesło konferencyjne	szt. 10
Pe	podstawka ekranu komputera	szt. 16
R1	regał biurowy 120x40x72 cm	szt. 5
R1*	regał biurowy otwarty 120x40x210 cm	szt. 2
R2	regał biurowy 80x40x210 cm	szt. 9
R2*	regał biurowy 80x40x210 cm otwarty	szt. 4
R3	regał biurowy 120x45x210 cm	szt. 3
R4	regał biurowy 90x40x210 cm	szt. 9
R4*	regał biurowy 90x40x210 cm otwarty	szt. 4
R5	regał biurowy 110x40x210 cm	szt. 3
R6	regał biurowy 90x45x210 cm	szt. 4
R7	regał biurowy 70x40x210 cm	szt. 1
S	stolik okolicznościowy 140x70x68 cm	szt. 4
S1	stolik okolicznościowy 70x70x68 cm	szt. 2
S2	stolik okrągły Ø60 cm	szt. 3
Su	szafka ubraniowa 60x40x210 cm	szt. 3
Su1	szafka ubraniowa 60x45x210 cm	szt. 1

OZNACZENIA

- ściana istniejąca murowana
- wyburzenia, rozbiórki, demontaże
- ściana istniejąca GK
- ściana projektowana GK
- zamurowania
- ściankа drewniano-szklana - dostosłenie korytarza wewnętrznego wg rysunku nr .....
- Ti — tablica istniejąca, suchościer. 170x100cm w posiadaniu Użytkownika
- Tis — tablica istniejąca, stojąca, suchościeralna 180x100cm, h=190cm, w posiadaniu Użytkownika

Zagadnienia związane z przystosowaniem pomieszczeń dla Osób przedstawiono kolorem zielonym.
W każdej z katedr K51, K75 i K78 przewidziano miejsce pracy dla osoby na wózku.

KĄCIKI SOCJALNE

SK1 kącik socjalny w szafie 90x60x220cm, zamykany na drzwi dwuskrzydłowe, szafka zlewozmywakowa 90x60x90, szafka wisząca z ociekaczem i półką, wyposażenia - zlewozmywak porcelanowy matj; nablatowy, czajnik elektryczny

SK2 kącik socjalny w szafie 224x68x220 + 118) zamykany na 2 bryły preszwinie, wyposażony w zlewozmywak porcelanowy, dużą lodówkę, kuchenkę mikrofalową czajnik elektryczny i ekspres do kawy. Szafki dolne h=90cm, szafki górne 50cm powyżej blatu, h=80cc

SK3 kącik socjalny zabudowany dwoma brylami przesowlnymi 16x68x220cm, wyposażony w zlewozmywak porcelanowy matj, lodówkę podblatową, czajnik elektryczny i ekspres do kawy. Szafki dolne h=90cm, szafki górne 50cm powyżej blatu, h=80c.

MEBLE WYPOSAŻENIA STAŁEGO

Rw	regał wbudowany we wnękę 112x40x202 cm
Sk	szafka komputerowa
Sw	szafka ubraniowa wbudowana we wnękę 112x39x202 cm
Szw	szafka wbudowana we wnękę 112x41x80 cm

UWAGI:

- na etapie realizacji mebli wbudowanych należy wszystkie wymiary sprawdzić na budowie
- kącikki socjalne SK1, SK2, SK3, SK3* realizować wg rys. nr PW- PWMS-001 - TOM 4
- meble wbudowane RW, Sk,Sw realizować wg rys. nr PW-PWMS-002 - TOM 4
- szafka wbudowana Szw - realizować wg rys. nr PW-A-007

FIRMA PROJEKTOWA KWOLEK & JANUSZKIEWICZ S.C.
WROCŁAW, PL 53-608 DWORZ 231 Telfax: (0-71) 344 - 78-47 NIP: 897-010-27-91

obiekt	BUDYNEK D-2 Politechnik Wrocławska Wrzesie ze Dworcowej 9 ; dz. nr 291, AM-34, obręb Plac Grunwaldzki				branża PW
	specjalność	mgr, nazwisko	nr uprawnień		data 20.03.2006
projektant	arch.	mgr inż. Marta Kwolek-Januszkiewicz	21/3/83/WZ/P		skala 1:50
współpr. autorska	arch.	mgr inż. Grzegorz Januszkiewicz	52/2/85/UW		
sprawdzający	arch.	mgr inż. Janusz Blachowski	8/70/89/ka		nr rysunku PW-A-004
temat	Remont pomieszczeń w 9-16 w budynku D-2 Politechniki Wrocławskiej				
tytuł rysunku	PW-A-004 Rzut - aranżacja pomieszczeń				

D2 REMONT POMIESZCZEŃ 9-16
przekroje 3-3, 5-5 1:50

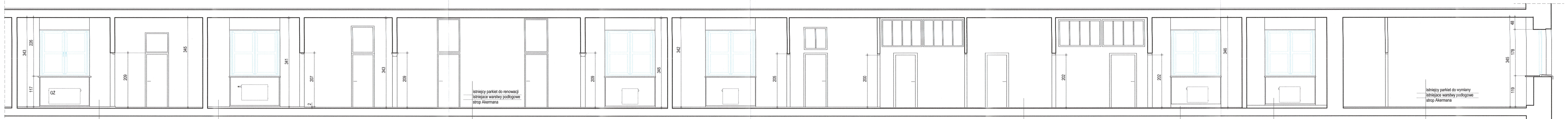

przekrój 3-3 - stan istniejący skala 1-50

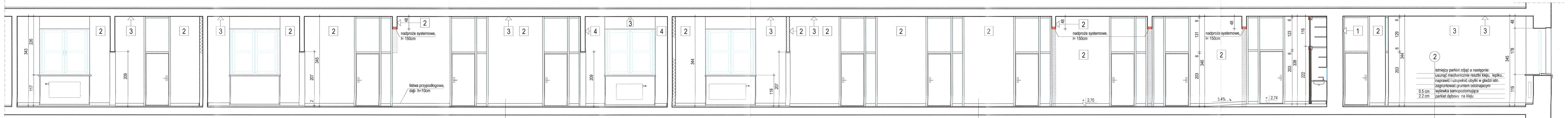

przekrój 3-3 - stan projektowany skala 1-50

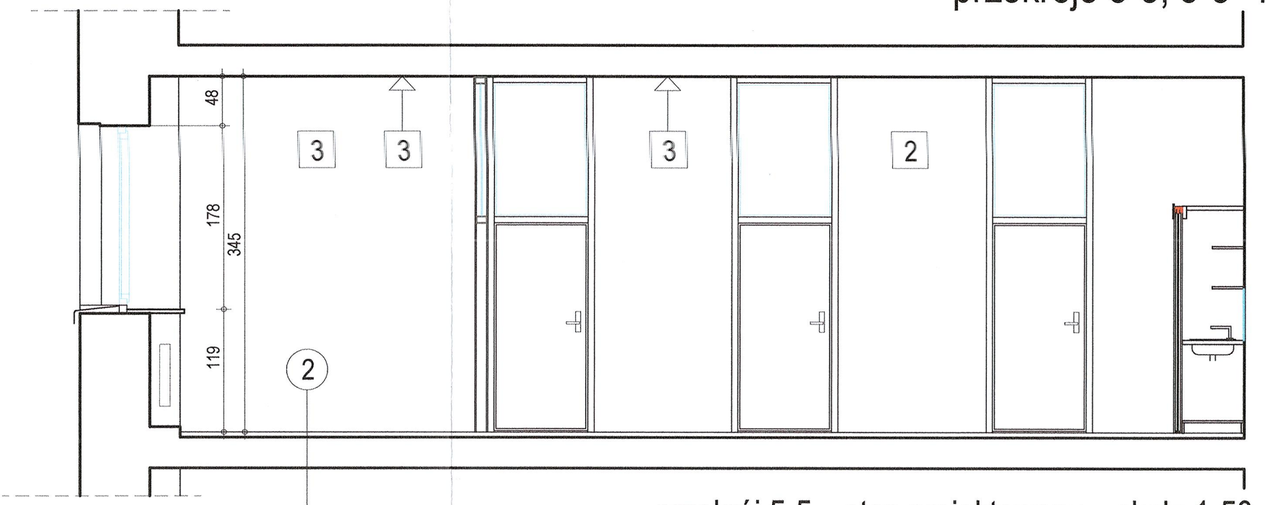

przekrój 5-5 stan projektowany skala 1-50

KOLORYSTYKA

1 farba lateksowa do wielokrotnego szorowania - kolor wg NCS S 2030-Y20R

2 farba lateksowa do wielokrotnego szorowania - kolor wg NCS S 1010-Y20R

3 ściany we wszystkich pomieszczeniach zespołu nr 1 - farba lateksowa do wielokrotnego szorowania - kolor wg NCS S 0005-Y20R
sufity - farba emulsyjna akrylowa - kolor wg NCS S 0505-Y20R

4 ściany w pokoju konferencyjnym nr 14C - farba lateksowa do wielokrotnego szorowania - kolor wg NCS S 2050-N

OZNACZENIA

- ściana istniejąca murowana
- wyburzenia, rozbiórki, demontaże
- ściana istniejąca GK
- ściana projektowana GK
- zamurowania

FIRMA PROJEKTOWA KWOLEK & JANUSZKIEWICZ S.C.
Wrocław ul. Jedności Narodowej 22
Telefon: (+48 71) 348 - 17 - 17

obiekt	BUDYNEK D-2 Politechnika Wrocławska Wrocław ul. Prusowskiego 8 - 10 / Wybrzeże S. Wyspiańskiego 27 - 29 / Ul. Łukasiewicza 7 - 9 / Ul. Janiszewskiego 11 - 17 / Ul. Janiszewskiego 19 - 23 / Ul. Janiszewskiego 25 - 29 / Ul. Janiszewskiego 31 - 35 / Ul. Janiszewskiego 37 - 41 / Ul. Janiszewskiego 43 - 47 / Ul. Janiszewskiego 49 -

D2 REMONT POMIESZCZEŃ 9-16
przekrój 4-4 1:50

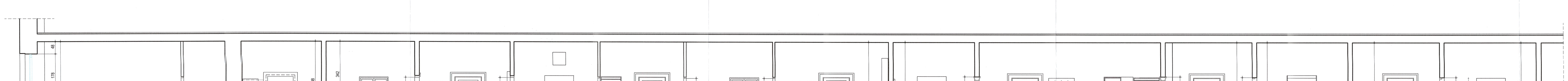

przekrój 4-4 - stan istniejący 1:50

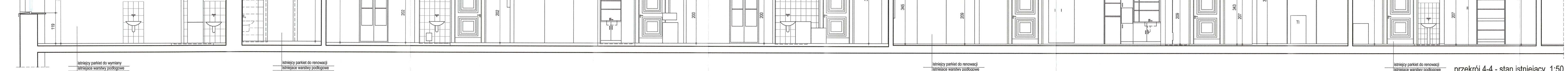

przekrój 4-4 - stan projektowany skala 1-50

OZNACZENIA

- ściana istniejąca murowana
- wyburzenia, rozbiórki, demontaże
- ściana istniejąca GK
- ściana projektowana GK
- zamurowania
- kuto: 60x200cm z krawędzią fazowaną, klejone do ściany. Faza 15-20mm

KOLORYSTYKA

1. farba lateksowa do wielokrotnego szorowania - kolor wg NCS S 2030-Y20R
2. farba lateksowa do wielokrotnego szorowania - kolor wg NCS S 1010-Y20R
3. ściany we wszystkich pomieszczeniach zespołu nr 9 - farba lateksowa do wielokrotnego szorowania - kolor wg NCS S 0505-Y20R
   sufity - farba emulsyjna akrylowa - kolor wg NCS S 0505-Y20R
4. ściany w pokoju konferencyjnym nr 14C - farba lateksowa do wielokrotnego szorowania - kolor wg NCS S 2500-N

FIRMA PROJEKTOWA KWOLEK & JANUSZKIEWICZ S.C.
ARCHITEKTURA WNĘTRZ I OGRODÓW
FIRMA AUTORSKA NIP 8951126-24-00

obiekt	BUDYNEK D-2 Politechnik Wrocławski Wrocław ul. Grunwaldzki 9, ds. nr 2021, AM-34, obręb Plac Grunwaldzki			skala PW
	nazwisko	imię i nazwisko	podpis	data 20.03.2026
projektant	arch.	mgr inż. Marta Kwolek-Januszkiewicz	21/2013/WDP	
współpr. architekt	arch.	mgr inż. Grzegorz Januszkiewicz	03/2003/UB	
sprawdzający	arch.	mgr inż. Janusz Stachowski	8/79/Wro	1:50
temat	Remont pomieszczeń nr 9-16 w budynku D-2 Politechnik Wrocławskiej			nr rysunku PW-A-006
tytuł rysunku	PW-A-006 Przekrój 4-4 - stan istniejący i projektowany			

D2 REMONT POMIESZCZEŃ 9-16

przekrój 6-6, widok 7-7 (sala konferencjna nr 14C), szafka Szw 1:50

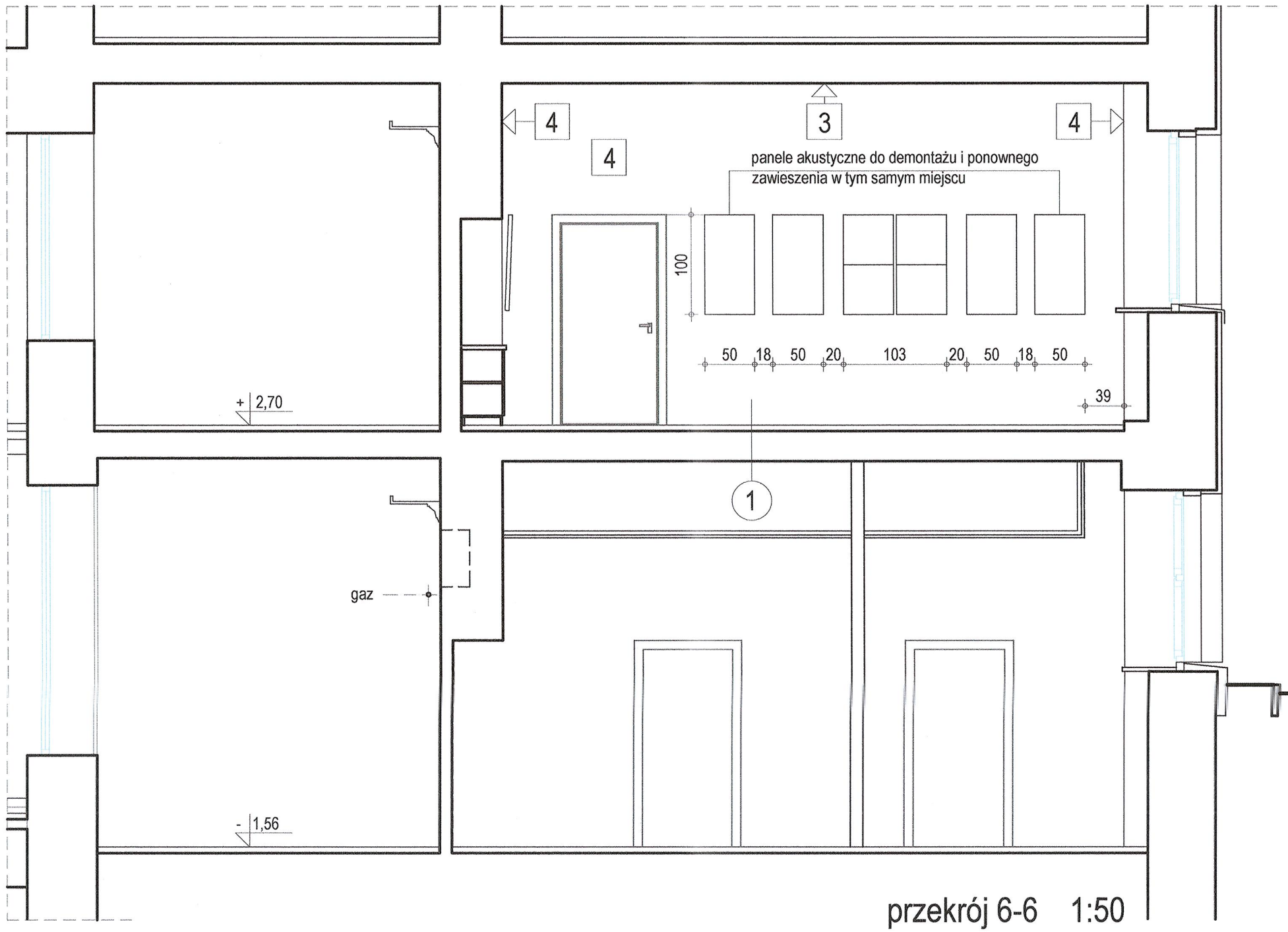

przekrój 6-6 1:50

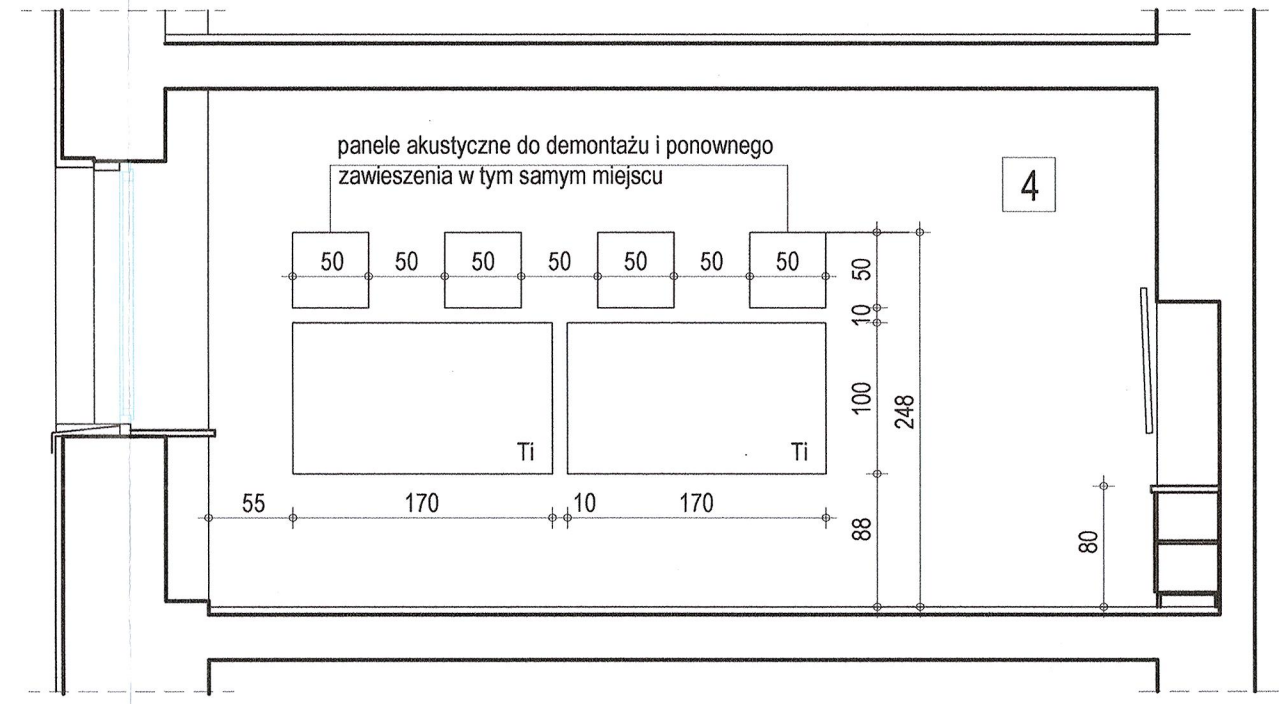

widok 7-7 1:50

szafka wbudowana Szw 1:25

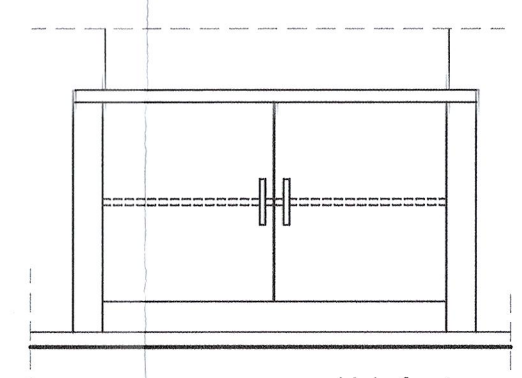

widok frontowy

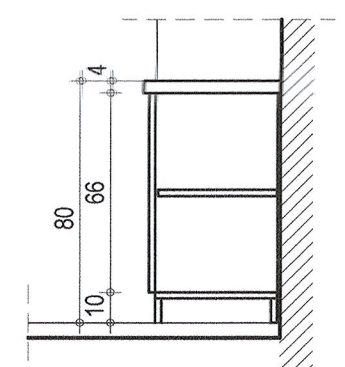

przekrój a-a

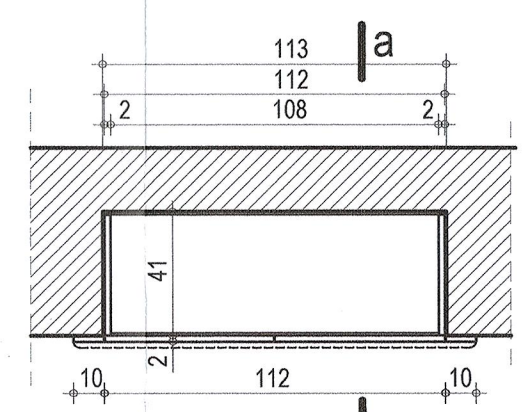

przekrój poziomy

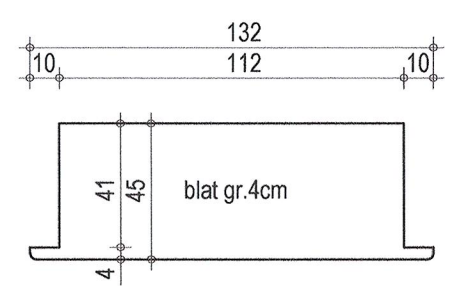

1

≈ 2,2 cm istniejcy parkiet do remontu i uzupenienia
istniejace warstwy podłogowe
strop Akermana

UWAGI:

- na etapie realizacji szafki Szw należy wszystkie wymiary sprawdzić na budowie
- panele akustyczne, ekran telewizora oraz tablice suchościeralne ostrożnie zdjąć, zabezpieczyć na czas realizacji remontu, po zakończeniu robót zamontować zgodnie z rysunkiem

KOLORYSTYKA

3 sufit - farba emulsyjna akrylowa - kolor wg NCS S 0505-Y20R

4 ściany w pokoju konferencyjnym nr 14C - farba lateksowa do wielokrotnego szorowania - kolor wg NCS S 2500-N

FIRMA PROJEKTOWA KWOLEK & JANUSZKIEWICZ S.C.
WROCŁAW, PL. KOŚCIUSZKI 22/13 Tel/Fax: (0-71)34-170-65 NIP: 897-16-12-879

obiekt	BUDYNEK D-2 Politechniki Wrocławskiej Wrocław, pl. Grunwaldzki 9, dz. nr 20/1, AM-34, obręb Plac Grunwaldzki			stadium PW	
	specjalność	imię, nazwisko	nr uprawnień	podpis	data
projektant	arch.	mgr inż. Marta Kwolek-Januszkiewicz	213/83/WBPP		20.03.2026
współpr. autorska	arch.	mgr inż. Grzegorz Januszkiewicz	632/89/UW		skala
sprawdzający	arch.	mgr inż. Janusz Blachowski	8/75/W/m		1:50
temat	Remont pomieszczeń nr 9-16 w budunku D-2 Politechniki Wrocławskiej				nr rysunku
tytuł rysunku	PW-A-007 Przekrój 6-6, widok 7-7, (sala konferencyjna nr 14C) szafka Szw				PW-A-007

D2 REMONT POMIESZCZEŃ 9-16
ścianki drewniano-szklane S1 i S2 1:25

ścianka Ss2 - sztuk 9

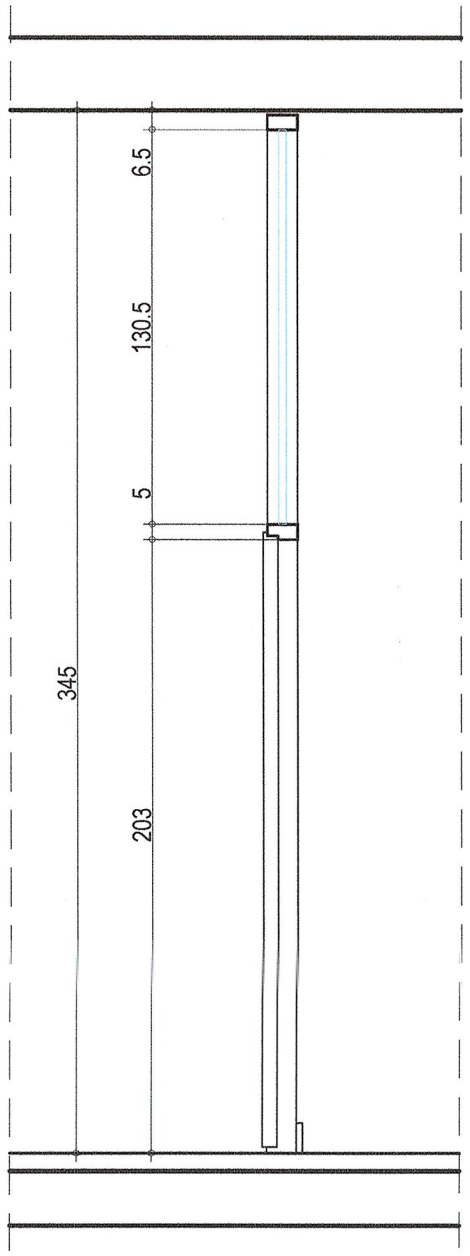

przekrój 1-1

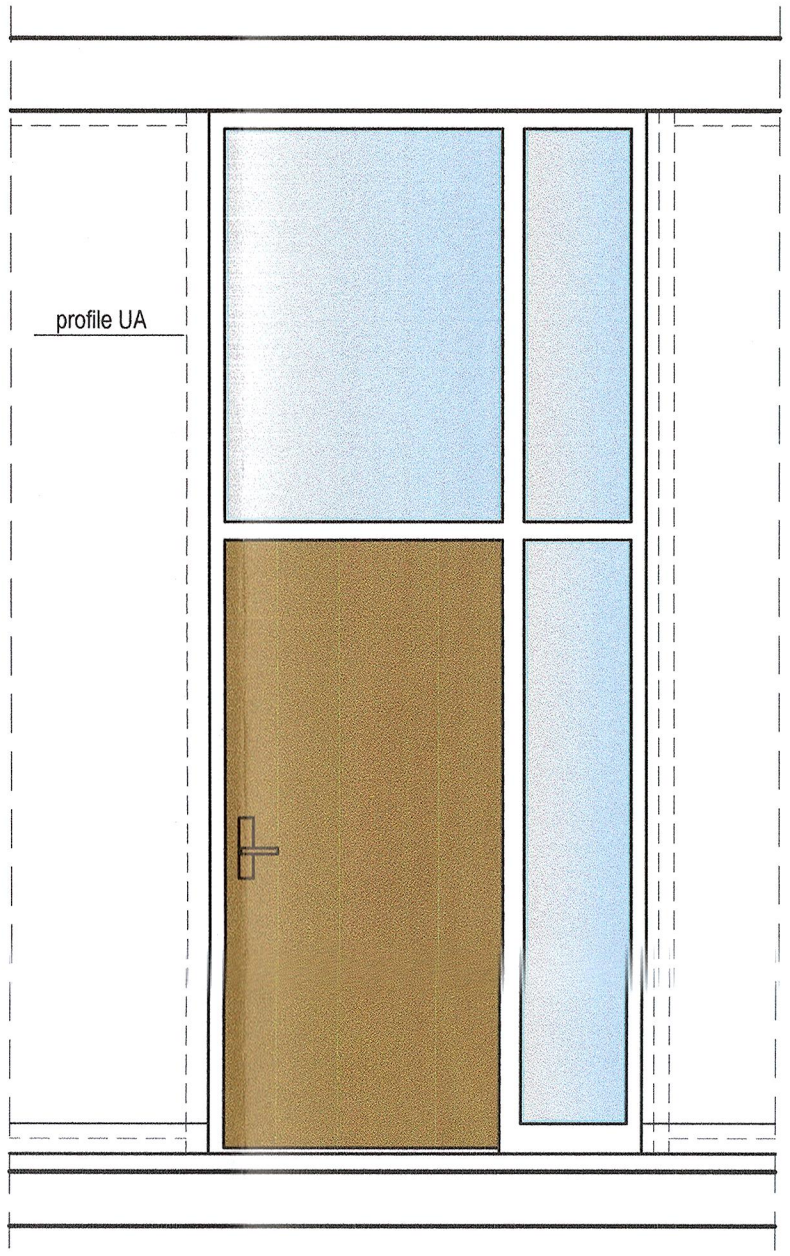

widok

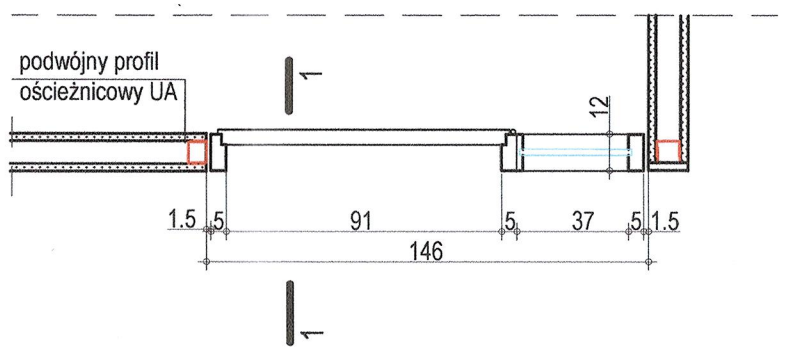

ścianka Ss1 - sztuk 5

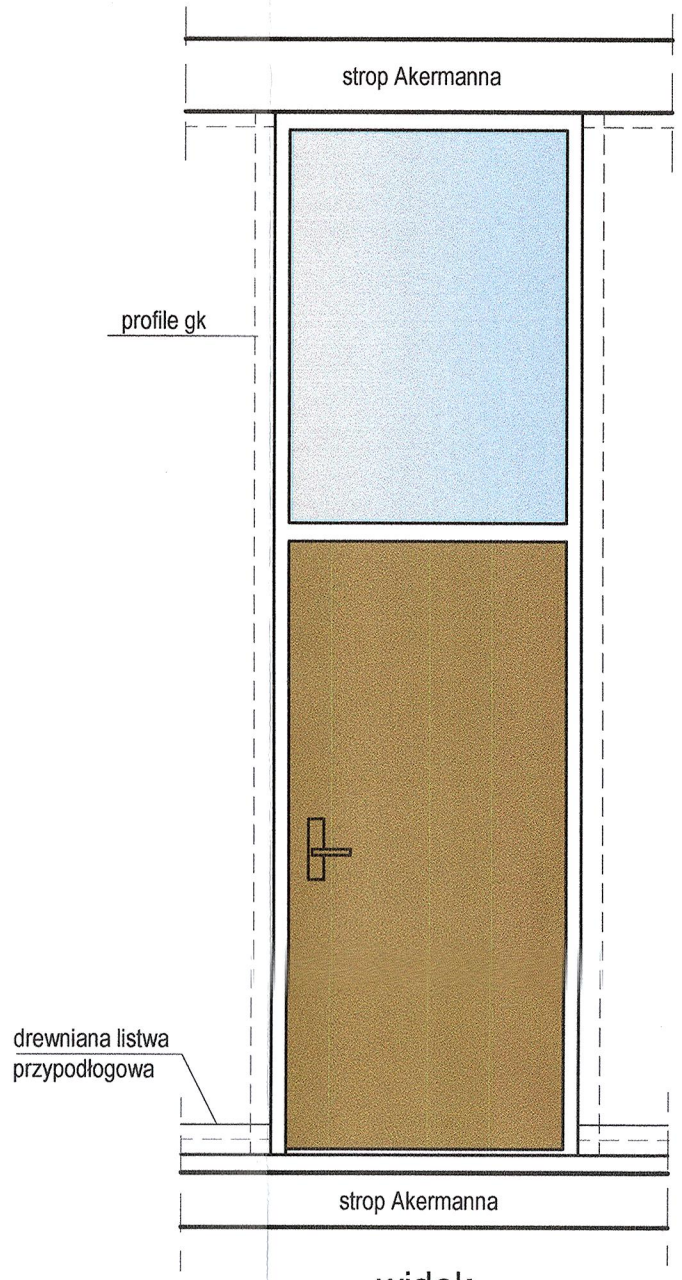

widok

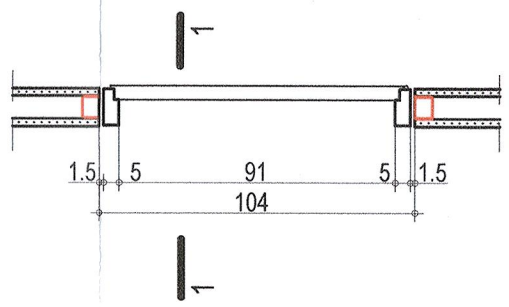

ZESTAWIENIE ŚCIANEK DREWNIANO-SZKLANYCH

- ścianki Ss1 - sztuk 5 (z drzwiami lewymi szt.3 i z drzwiami prawymi szt.2)
- ścianki Ss2 - sztuk 9 (z drzwiami lewymi szt.7 i z drzwiami prawymi szt.2)

WYKONANIE ŚCIANEK

- W wykonaniu ścianek projektowanych stosować materiały drewniane lub drewnopochodne w okleinie naturalnej
- Kolor okleiny naturalnej - "złoty dąb", ostateczną tonację wykonawca uzgodni z projektantem na budowie, na podstawie przedłożonych do akceptacji wzorników.
- Przed zamówieniem ścianek wszystkie wymiary należy sprawdzić na budowie.
- W naświetlach należy stosować szyby ze szkła bezpiecznego warstwowego.

FIRMA PROJEKTOWA KWOLEK & JANUSZKIEWICZ S.C.
WROCŁAW, PL. KOŚCIUSZKI 22/13 Tel/Fax: (0-71)34-170-05 NIP: 897-16-12-879

obiekt	**BUDYNEK D-2** Politechniki Wrocławskiej Wrocław, pl. Grunwaldzki 9, dz. nr 20/1, AM-34, obręb Plac Grunwaldzki				stadium PW
	specjalność	imię, nazwisko	nr uprawnień	podpis	data
projektant	arch.	mgr inż. Marta Kwolek-Januszkiewicz	213/83/WBPP		20.03.2026
współpr. autorska	arch.	mgr inż. Grzegorz Januszkiewicz	632/89/UW		skala
sprawdzający	arch.	mgr inż. Janusz Blachowski	8/75/W/m		1:25
temat	Remont pomieszczeń nr 9-16 w budunku D-2 Politechniki Wrocławskiej				nr rysunku
tytuł rysunku	PW-A-008 Ścianki drewniano-szklane S1 i S2				PW-A-008

D2 REMONT POMIESZCZEŃ 9-16
zestawienie stolarki drzwiowej

ZESTAWIENIE DRZWI WEWNĘTRZNYCH dla pom. nr 9-16

OZNACZENIE		D1	Dp1	D2
SCHEMAT		stolarka indywidualnie projektowane		stolarka zunifikowana
			drzwi w klasie odporności pożarowej EI30	
		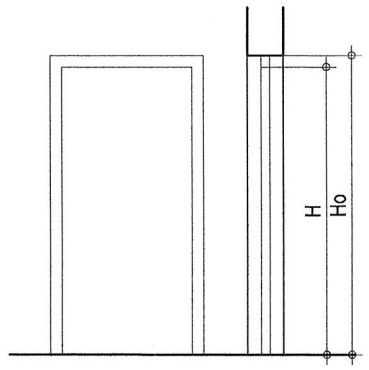		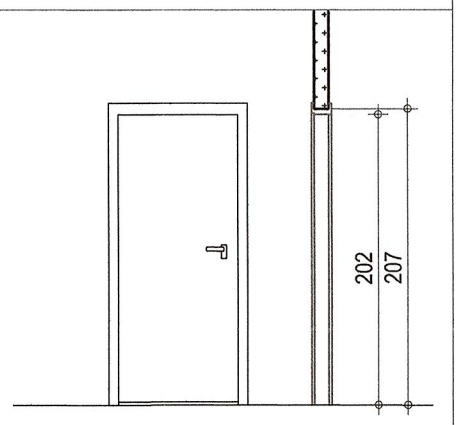
		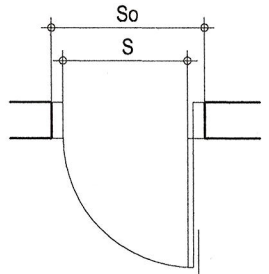	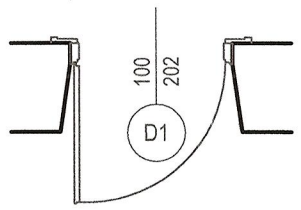	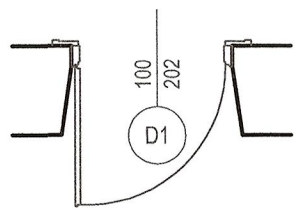	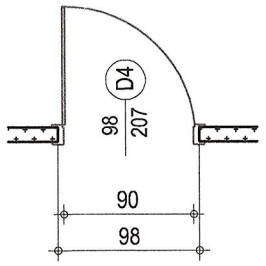
wymiary w świetle przejścia	S (cm)	100		90
	H (cm)	203		202
wymiary w świetle ościeży	So (cm)	112-125		98
	Ho (cm)	210		207
skrzydło	KOLOR	NCS nr S1010-Y20R		okleina naturalna - złoty dąb
	konstrukcja	konstrukcja ramowo-płycinowa, ramy z dębu, wypełnienie - płyciny z litego dębu Skrzydło wykonać wiernie z natury na podstawie zachwanego skrzydła zabytkowego. Lakierowanie proszkowe.		konstrukcja ramowo-płycinowa, rama z drewna klejonego, skrzydło - płyta wiórowa pełna pokryta płytą HDF, całość pokryta okleiną naturalną
ościeżnica	kolor	NCS nr S1010-Y20R	NCS nr S1010-Y20R	okleina naturalna - złoty dąb dąb
	materiał, typ	Lite drewno, dąb. Formę ościeżnicy odtworzyć wiernie z natury. Lakierowanie proszkowe	Lite drewno, dąb. Formę ościeżnicy odtworzyć wiernie z natury. Lakierowanie proszkowe	systemowa, regulowana, w okleinie naturalnej
wyposażenie	zamek	zamek z miejscem na wkładkę patentową	zamek z miejscem na wkładkę patentową	zamek z miejscem na wkładkę patentową
	klamka	klamka z szyldem podłużnym, prostokatnym, w kolorze złotym, typu L-forma	klamka z szyldem podłużnym, prostokatnym, w kolorze złotym, typu L-forma	klamka z szyldem podłużnym, prostokatnym, w kolorze złotym, typu L-forma
	kontrola dostępu	wymagane wyposażenie w system kontroli dostępu	wymagane wyposażenie w system kontroli dostępu	-
	samozamykacz	-	samozamykacz ukryty	-
klasa odporności ogniowej		-	EI30	-
ilość sztuk		L / P	L / P	L / P
		5 / -	2 / -	1 / 3
	razem	5	2	4

UWAGI!

- Przed zamówieniem stolarki sprawdzić na budowie rzeczywiste wymiary otworów w murze.
- Formę skrzydła drzwiowego oraz ościeżnicy rzwi D1, Dp1 wiernie odtworzyć z natury.
- Drzwi należy montować według szczegółowych instrukcji montażu producenta.

FIRMA PROJEKTOWA KWOLEK & JANUSZKIEWICZ S.C.
WROCŁAW, PL. KOŚCIUSZKI 22/13 Tel/Fax: (0-71)34-170-05 NIP: 897-16-13-879

obiekt	BUDYNEK D-2 Politechniki Wrocławskiej Wrocław, pl. Grunwaldzki 9, dz. nr 20/1, AM-34, obręb Plac Grunwaldzki		stadium	PW
	specjalność	imię, nazwisko	nr uprawnień	podpis	data 20.03.2006
projektant	arch.	mgr inż. Marta Kwolek-Januszkiewicz	213/83/WBPP		skala 1:50
współpr. autorska	arch.	mgr inż. Grzegorz Januszkiewicz	632/89/UW		
sprawdzający	arch.	mgr inż. Janusz Blachowski	8/75/W/m		
temat	Remont pomieszczeń nr 9-16 w budunku D-2 Politechniki Wrocławskiej				nr rysunku PW-A-009
tytuł rysunku	PW-A-009 Zestawienie stolarki drzwiowej				